32432683

図番 (8) DWG. NO.	名称キーワード (8) N. KEYWORD	図種キーワード (6) D. KEYWORD	図コ (2) D. C	初作番 (6) I. WORK NO.	形式コード (20) TYPE CODE
32432683	PS. C	カイロズ	26		

TR1

UP	VP	WP	PRIMARY VOLTAGE (V)		
u3	v3	w3	220	440	
u2	v2	w2	210	415	420
u1	v1	w1	200	400	

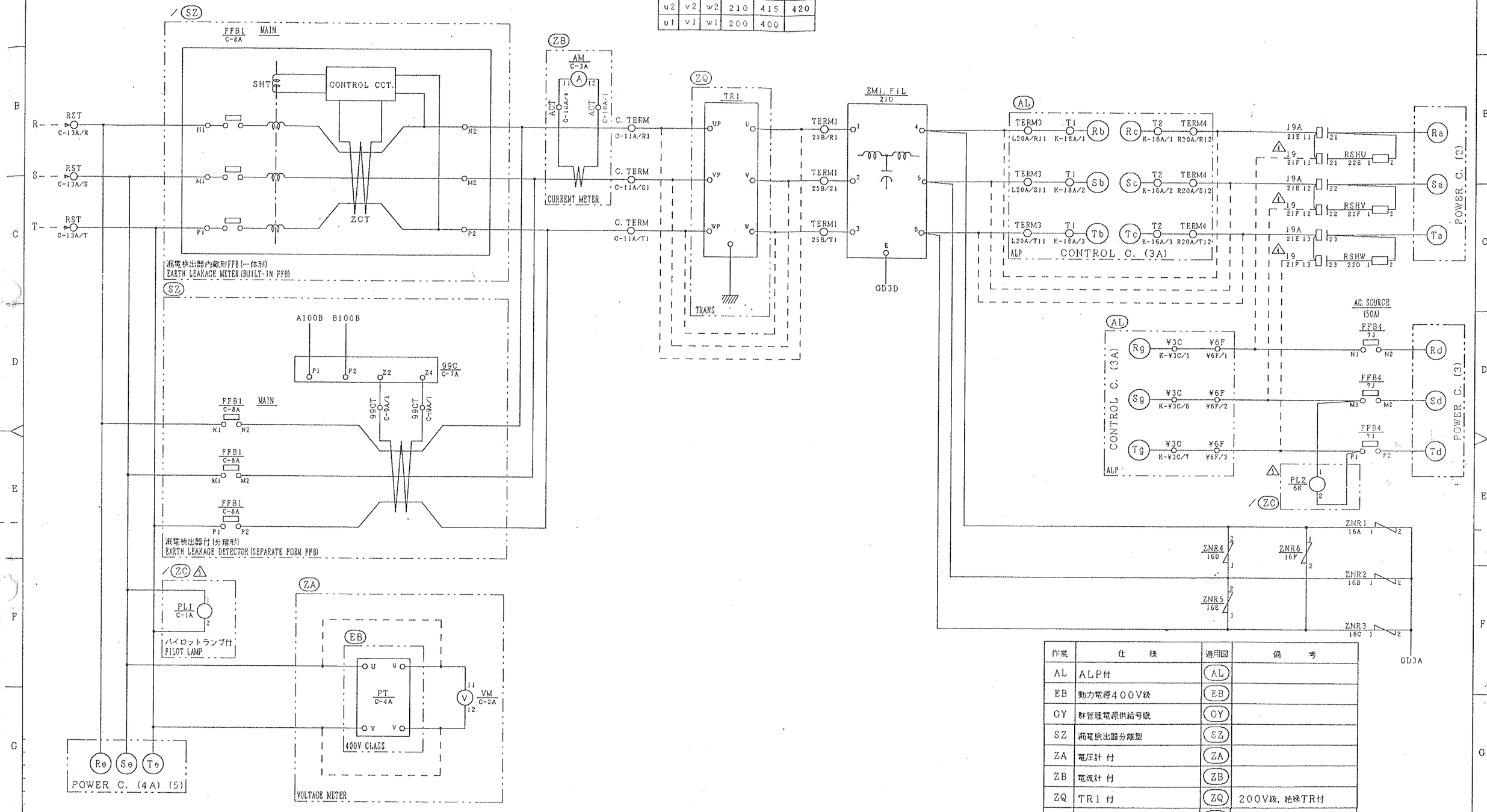

作業	仕様	適用図	備考
AL	ALP付	AL	
EB	動力電源400V級	EB	
GY	群管理電源供給号機	GY	
SZ	漏電検出器分離型	SZ	
ZA	電圧計 付	ZA	
ZB	電流計 付	ZB	
ZQ	TR1 付	ZQ	200V級, 絶縁TR付
ZC	パイロットランプ なし	ZC	

記号 SYM.	座標 ZONE	来歴 REVISIONS	年月日 DATE	訂正 REVD.	審査 CHKD.	承認 APPD.
3		ZC作業追記する.	2003-03-26	A. Yaegashi	T. Mine	T. Mine
2		過昇率改対策の為, デバイス名を変更する. (18A→19)	2001-11-13	A. Komuro	M. Takuda T. Masuda	T. Aono
1		作業性改善のため, EMI. FIL-ZNR1~6, FFB4-PL2間の電線種類をKIV線からLFF線に変更する.	2000-07-12	T. Yamada	Y. Kikuchi	T. Aono H. Yamani
0		D-MACS対応のため再入庫する.	2000-06-20	T. Yamada	Y. Kikuchi	T. Aono H. Yamani
		作業表追加する.	2000-03-10	J. Iwama	Y. Kikuchi	T. Aono H. Yamani

<FOR DESIGNER (設計参考)>

HVF3
SK. DSK. CIP

REMARKS

PROJECTION | SCALE | ORIGINAL DWG. NO. 32410836 | RV 5

RE-REGD 2003.03.27

DWN.	T. Yamada	1999-11-19
CHKD.	Y. Kikuchi	
APPD.	T. Aono	H. Yamani

TITLE HVF3 POWER C. (1)

Hitachi, Ltd. Tokyo Japan

MITO WORKS DWG. NO. 313-32432683

SH

日 3 DT

DMACS-XSEQ-01

32432683 2003.03.26 17:58:29

32432684

図番 (8) DWG. NO.	名称キーワード (8) N. KEYWORD	従属キーワード (6) D. KEYWORD	版コ (2) D. C.	初作番 (8) I. WORK NO.	形式コード (20) TYPE CODE
32432684	PS. C	カイロズ	26		

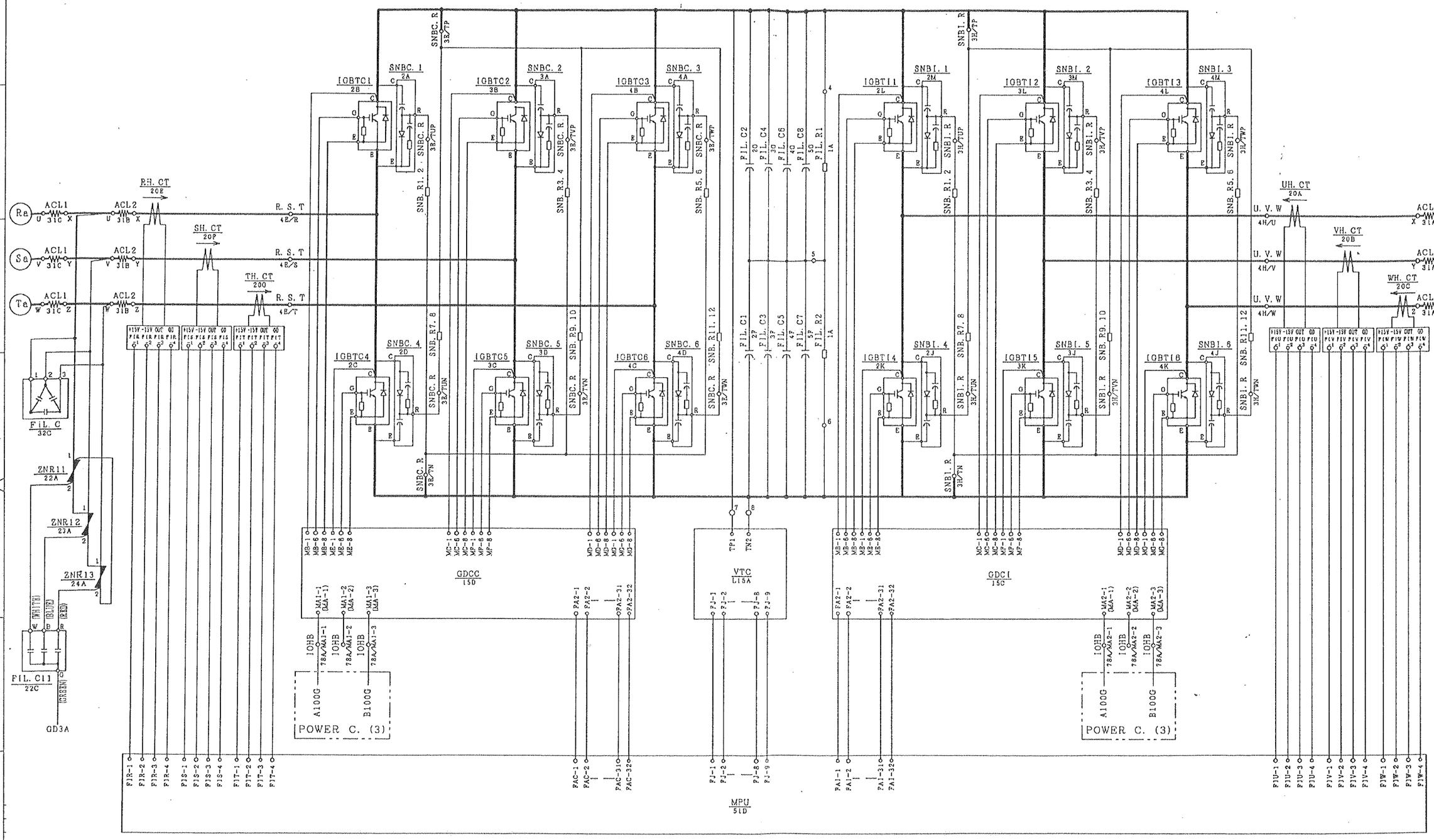

<FOR DESIGNER (設計参考)>

HVF-3
SK. DSK. CIP

REMARKS	PROJECTION	SCALE	ORIGINAL DWG. NO.	RV
			32418709	1

				TITLE	MITO WORKS DWG. NO.	SH
RE-REGD 2000.06.27	DWN. T. Yamada 1999-11-19	CHKD. T. Kikuchi	APPD. T. Aono H. Yamani	HVF-3 POWER C. (2)	313-32432684	3

Hitachi, Ltd. Tokyo Japan

記号 SYM.	区域 ZONE	来歴 REVISIONS	年月日 DATE	訂正 REVD.	審査 CHKD.	承認 APPD.
1		D-MACS対応のため再入庫する.	2000-06-20	T. Yamada	T. Kikuchi	T. Aono H. Yamani

2000.06.19 14:21:37

32432684

DMACS-XSEC-01

32447750

図番 (8) DWG. NO.	名称キーワード (8) N. KEYWORD	図種キーワード (6) D. KEYWORD	図コ (2) D. C	制作番 (6) I. WORK NO.	形式コード (20) TYPE CODE
32447750	PS. C	カイロズ	26		

TR2

Un	Vn	Wn	PRIMARY VOLTAGE (V)					
TB-1	TB-4	TB-7	440	380				
TB-2	TB-5	TB-8	415	420	346	200	210	220
TB-3	TB-6	TB-9	400					

PRIMARY / SECONDDARY

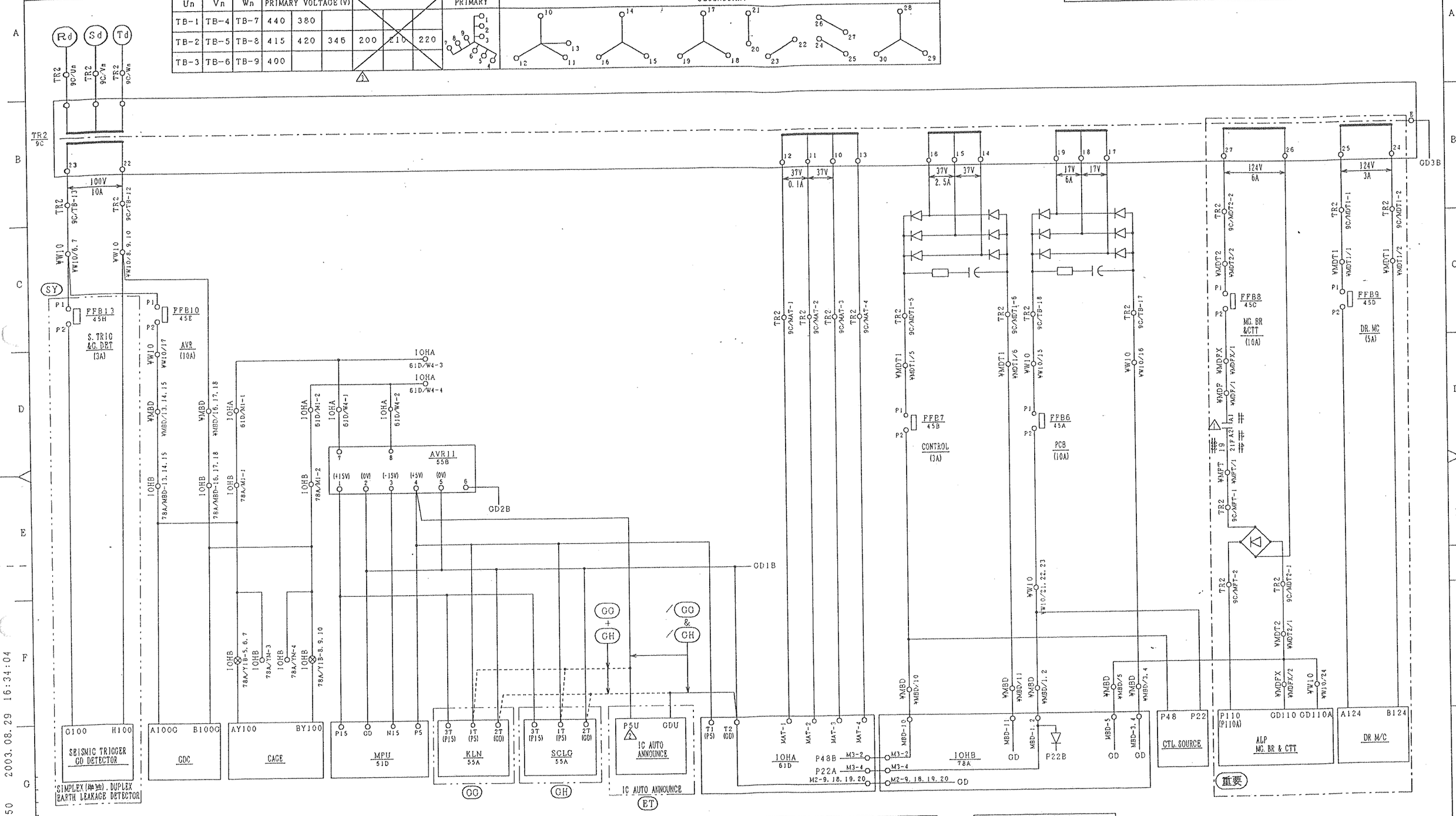

作案	仕様	適用図	備考
ET	ICオートアナウンス	ET	
GG	KLN PCB使用	GG	
GH	SCLG PCB使用	GH	
SY	単独・DUPで地絡感知器つき又は非常用	SY	

専門技術者図面審査		
安全システム	N. Arabori	2000-10-26

<FOR DESIGNER (設計参考)>
・重要回路につき専門技術者の審査要
・ICオートアナウンス用PCB形式：VSA-AVD

HVF-3
SK. DSK. CIP

記号 SYM.	座標 ZONE	来歴 REVISIONS	年月日 DATE	訂正 REVD.	審査 CHKD.	承認 APPD.	年月日	審査 専門技術者
3A		TR21次側の表マスターを変更する. (21→31)	2003-08-29	Y. Uchiyama	H. Kaneko	T. Shiohara		
6G		誤記訂正する. (P24U→P5U)	2002-07-16	S. Tomita	H. Kaneko	T. Mine		
		BOC過昇対策のため訂正する.	2001-12-04	M. Fukuda	T. Masuda	T. Aono		

REMARKS

DWN.	H. Kaneko	2000-10-26	
CHKD.	S. Murono		
APPD.	S. Murono		

RE-REGD 2003 09 01

TITLE: HVF-3 POWER C. (3)

PROJECTION | SCALE | ORIGINAL DWG. NO. 32432685 | RV 3

Hitachi, Ltd. Tokyo Japan

MITO WORKS DWG. NO. 313-32447750

SH 3

DMACS-XSEQ-01

2003. 08. 29 16:34:04

32447750

32481898

図番 (8) DWG. NO.	名称キーワード (8) N. KEYWORD	図種キーワード (6) D. KEYWORD	ぼっ (2) D. C	初作番 (6) I. WORK NO.	形式コード (20) TYPE CODE
32481898	PS. C	カイロズ	26		

作業	仕様	適用図	備考
CA	単独エレ	CA	
CB	Duplexエレ	CB	
CC	群管理エレ	CC	
CE	Duplex または 群管理	CE	
JQ	IND 22V	JQ	

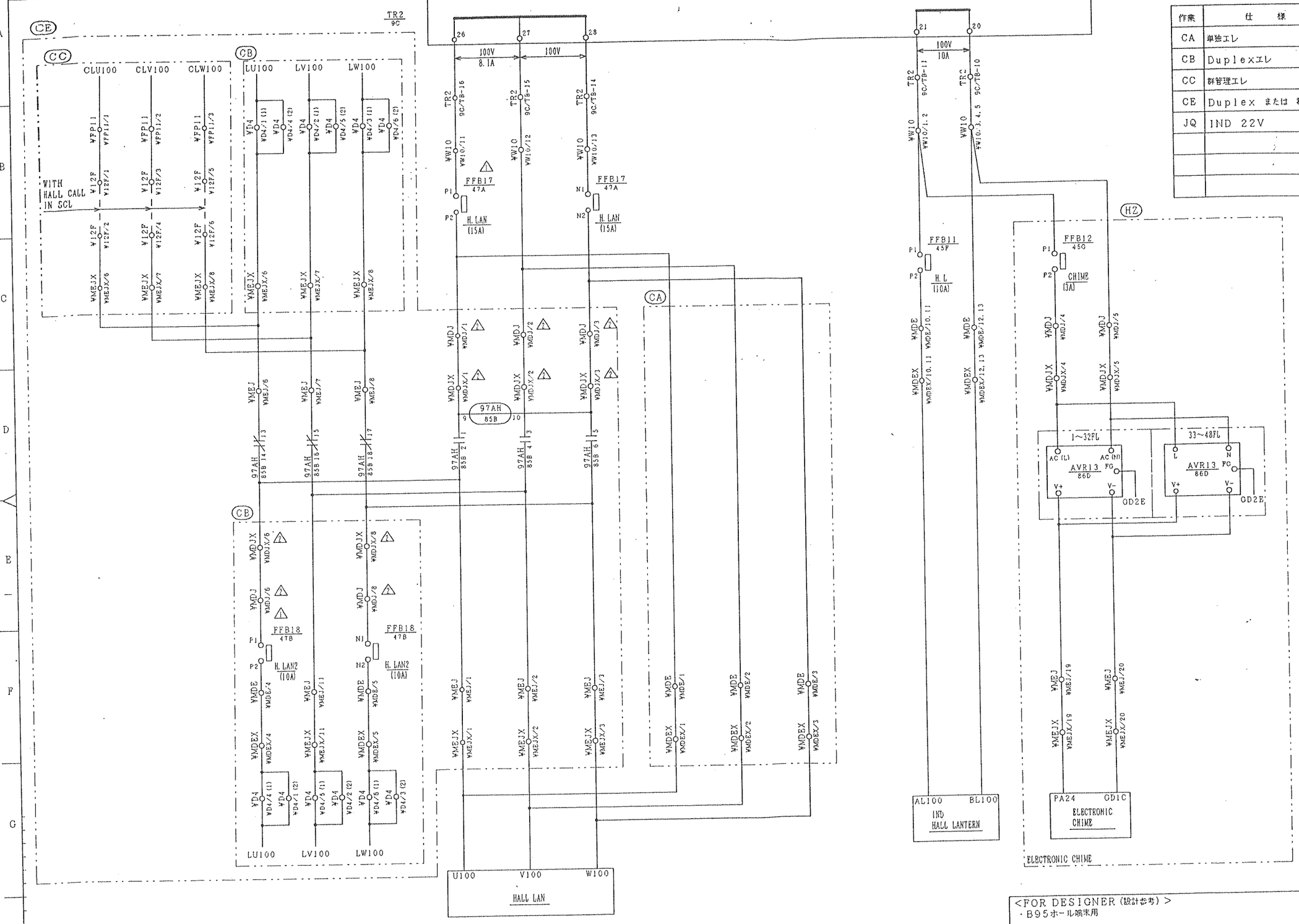

<FOR DESIGNER (設計参考) >
・B95ホール端末用

HVF-3
SK. DSK. CIP

記号 SYM.	区間 ZONE	来歴 REVISIONS	年月日 DATE	訂正 REVD.	審査 CHKD.	承認 APPD.
2		YMDJ/1. 3→YMDJ/5. 8. YMDJ/6. 7. 8→YMDJ/1. 2. 3. YMDJX/1. 3→YMDJX/5. 8. YMDJX/6. 7. 8→YMDJX/6. 7. 8に変更する.	2002-06-21	N. Baba	S. Kido	T. Mino
1		FFB17とFFB18入れ替える. 線サイズUL18→UL16に変更する.	2002-04-16	T. Otsu	A. Yanagishi	T. Shiohara

REMARKS

RE-REGD 2002.06.24

DWN.	S. Urano	2002-02-08
CHKD.	S. Kida	
APPD.	T. Aono	

TITLE: HVF-3 POWER. C. (4)

PROJECTION | SCALE

Hitachi, Ltd. Tokyo Japan

ORIGINAL DWG. NO. 32476136

MITO WORKS DWG. NO. 313-32481898

REV 2 | SH | 日 BY | 3

DMACS-XSEQ-01

32481898 2002.06.21 14:31:17

32466459

図番 (8) DWO. NO.	名称キーワード (8) N. KEYWORD	図種キーワード (6) D. KEYWORD	図コ (2) D. C	切作番 (6) I. WORK NO.	形式コード (20) TYPE CODE
32466459	PS. C	カイロズ	26		

作業	仕様	適用図	備考

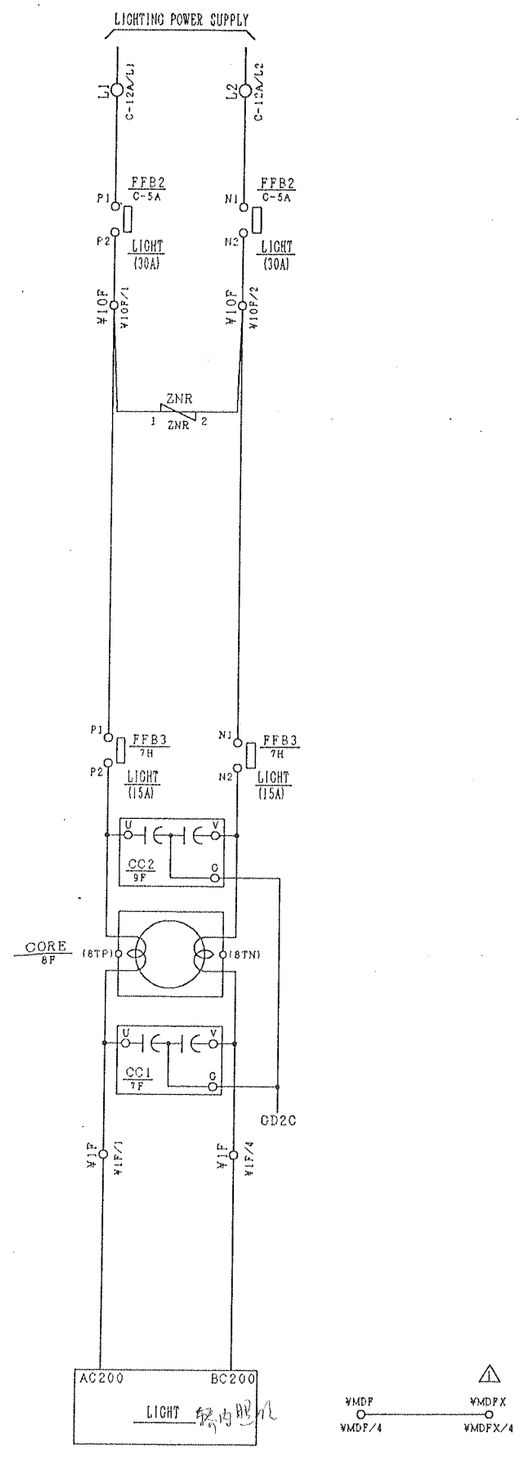

¥MDF — ¥MDF/4

¥MDFX — ¥MDFX/4

記号 SYM.	区間 ZONE	来歴 REVISIONS	年月日 DATE	訂正 REVD.	審査 CHKD.	承認 APPD.
1		照明電源200V級適用により追加する。	2002-10-28	H. Ishii	~~Y. Kikuchi~~	T. Mine

<FOR DESIGNER (設計参考) >
・照明電源200V級

REMARKS

DWN.	T. Yamada	2001-06-27	
CHKD.	H. Kaneko	Y. Kitiuchi	
APPD.	T. Aono		

RE-REGD 2002 10 30

TITLE HVF-3
POWER C. (4A) 電源

PROJECTION

SCALE

Hitachi, Ltd. Tokyo Japan

ORIGINAL DWG. NO. 32441905 32460722

RV 1

MITO WORKS DWG. NO. 313-3-2466459

SH

HVF-3
SK. DSK. CIP

B 67 3

32466459 2002.10.28 15:20:47

32432687

図番 (8) DWG. NO.	名称キーワード (8) N. KEYWORD	印刷キーワード (6) D. KEYWORD	図コ (2) D. C	切作番 (6) I. WORK NO.	形式コード (20) TYPE CODE
32432687	PS. C	カイロズ	26		

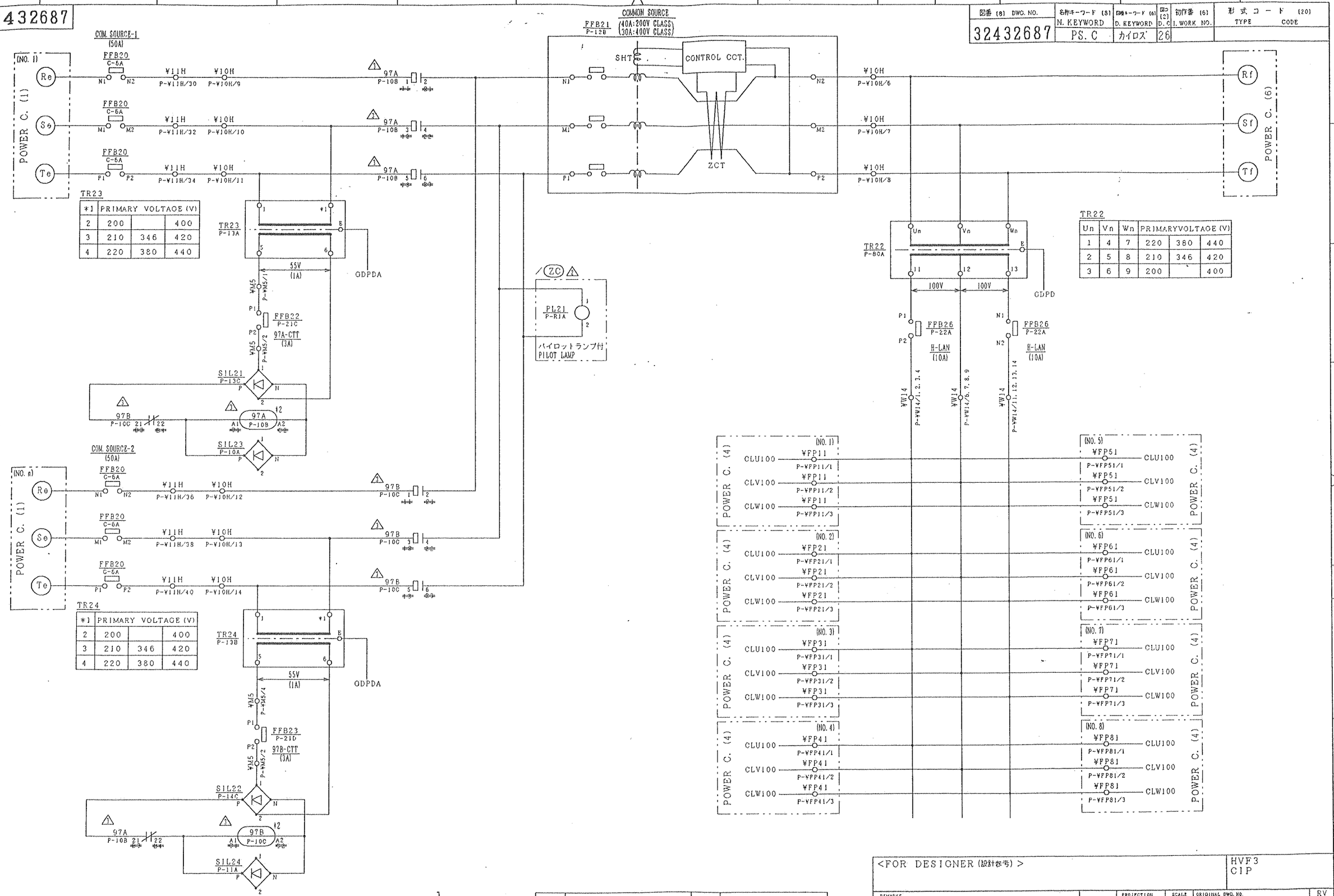

作業	仕様	適用図	備考
ZC	パイロットランプ なし	ZC	

*2:#97Aと#97Bは、機械的インターロック有。

記号 SYM.	区間 ZONE	注歴 REVISIONS	年月日 DATE	訂正 REVD.	審査 CHKD.	承認 APPD.
1		コンタクタ変更のため、端子No.変更する。	2003-09-12	S. Tomita	T. Yamaguchi	T. Shiohara
2		ZC作業追記する。	2003-03-26	A. Yanagishi	T. Mine	T. Mine
1		D-MACS対応のため再入庫する。	2000-06-20	T. Yamada	Y. Kikuchi	T. Aono H. Yamani

<FOR DESIGNER (設計参考)>

HVF3 CIP

REMARKS

PROJECTION | SCALE | ORIGINAL DWG. NO. 32419630 | RV 3

RE-REGD 2003 09 16

DWN.	T. Yamada	1999-11-19
CHKD.	Y. Kikuchi	
APPD.	T. Aono	H. Yamani

TITLE HVF3 POWER C. (5)

Hitachi, Ltd. Tokyo Japan

MITO WORKS DWG. NO. 313-32432687

SH 3

32432687 2003.09.12 13:33:10

32432688

図番 [8] DWG. NO.	名称キーワード [8] N. KEYWORD	図種キーワード [6] D. KEYWORD	図コ [2] D. C	初作番 [8] I. WORK NO.	形式コード [20] TYPE CODE
32432688	PS. C	カイロス	26		

作業	仕様	適用図	備考
GA	総管理2重系	GA	
GB	総管理MPU3枚 (情報系用)	GB	
GD	管理盤 KLN PCB 使用	GD	
GE	管理盤 SCLG PCB 使用	GE	

TR21

*1	PRIMARY VOLTAGE (V)		
2	200		400
3	210	346	420
4	220	380	440

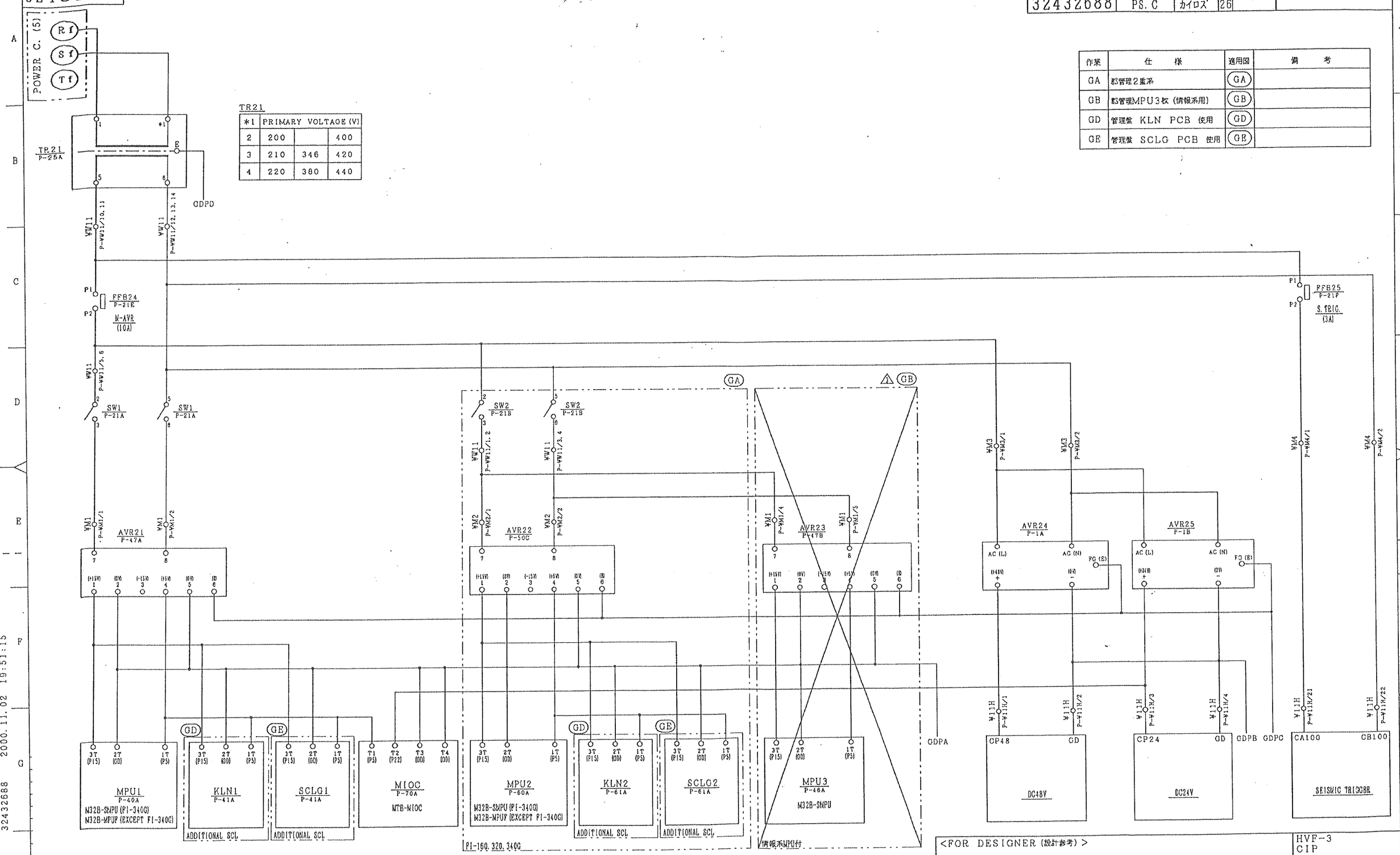

<FOR DESIGNER (設計参考)>

HVF-3
CIP

記号 SYM.	区域 ZONE	摘要 REVISIONS	年月日 DATE	訂正 REVD.	審査 CHKD.	承認 APPD.
3		突槍無し回路削除する.	2000-10-25	M. Fukuda	T. Aono	T. Aono
2		D-MACS対応のため再入庫する.	2000-06-20	T. Yamada	Y. Kikuchi	T. Aono H. Yanai
1		作業表追加する.	2000-03-10	J. Iwama	Y. Kikuchi	T. Aono H. Yanai

REMARKS

RE-REGD 2000.11.06

DWN.	T. Yamada	1999-11-19
CHKD.	Y. Kikuchi	
APPD.	T. Aono	H. Yanai

TITLE: HVF-3
POWER C. (6)

PROJECTION

SCALE

ORIGINAL DWG. NO. 32419631

Hitachi, Ltd. Tokyo Japan

MITO WORKS DWG. NO. 313-32432688

REV 3

SH

日付 3

2000.11.02 19:51:15

32432688

DMACS-XSE01

32447241

図番 (8) DWO. NO.	名称キーワード (8) N. KEYWORD	図種キーワード (6) D. KEYWORD	図コ (2) D. C	切作番 (6) I. WORK NO.	形式コード (20) TYPE CODE
32447241	PS. C	カイロズ	26		

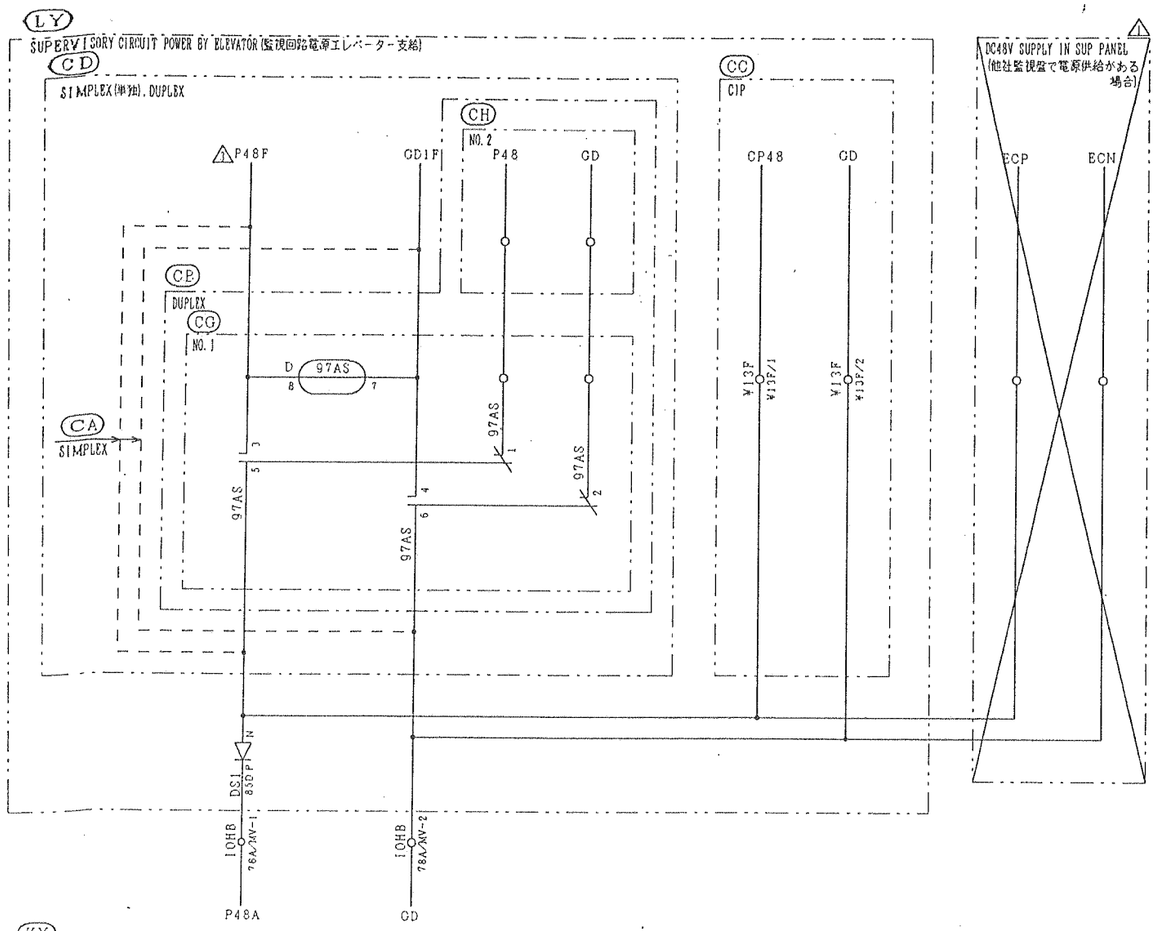

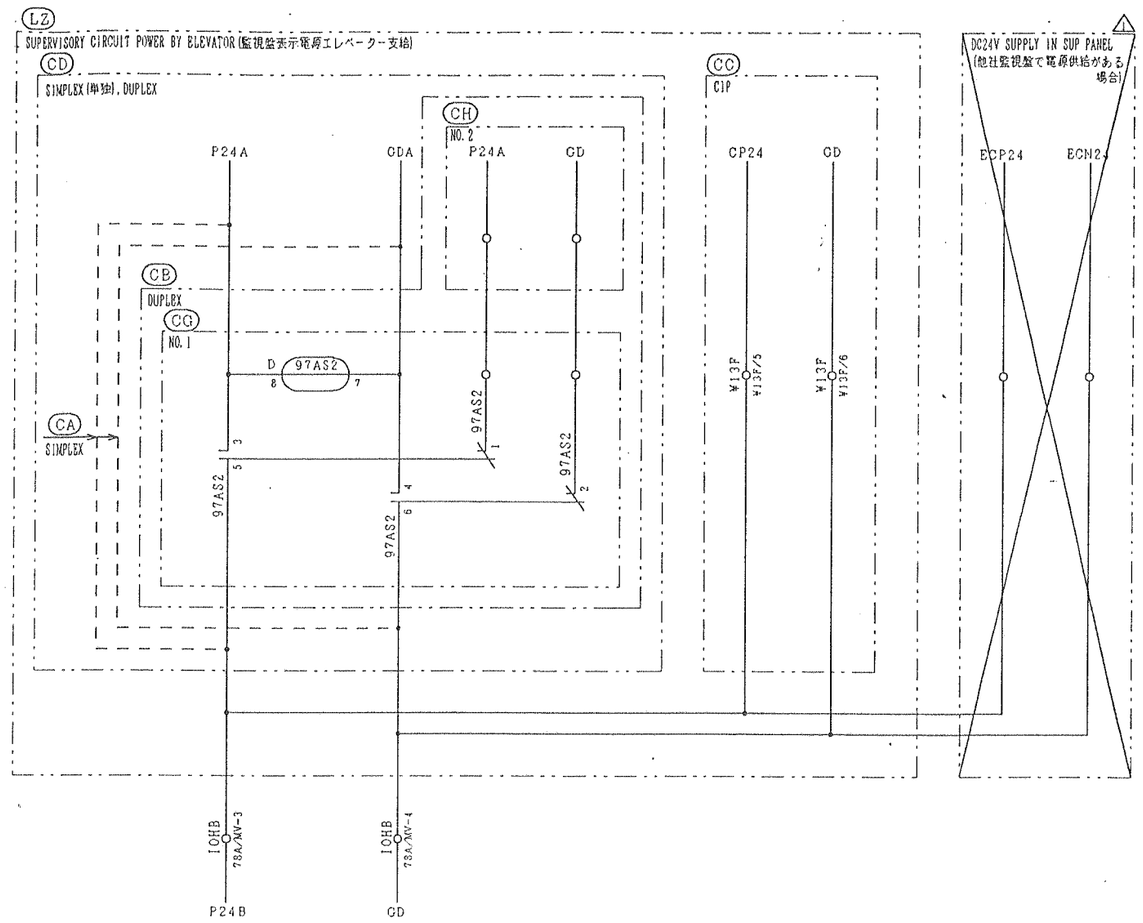

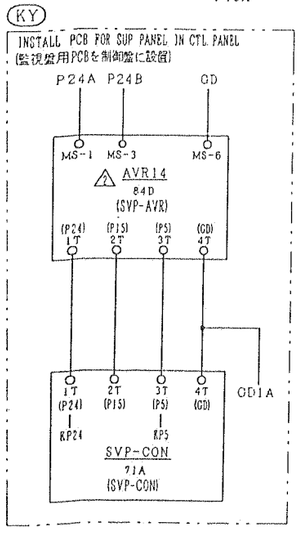

作業	仕様	適用図	備考
CA	単独エレ	CA	
CB	Duplexエレ	CB	
CC	群管理エレ	CC	
CD	単独 または Duplex	CD	
CG	Duplex 先頭号機	CG	
CH	Duplex 最終号機	CH	
KY	監視盤PCB制御盤設置	KY	
LY	監視回路用DC48Vエレ支給	LY	
LZ	監視回路用DC24Vエレ支給	LZ	

記号 SYM.	区域 ZONE	来歴 REVISIONS	年月日 DATE	訂正 REVD.	審査 CHKD.	承認 APPD.
2B		線番訂正する (P48→P48F).	2002-04-18	ヤマダ	キダ	ミネ
2F		デバイス名AVR→AVR14に変更する.	2000-12-20	イシツカ	キダ	アオノ
		回路実績無の為 抹消する.	2000-10-31	ウメザワ	アオノ	アオノ

<FOR DESIGNER (設計参考) >
・監視盤操作用電源回路にダイオード (DS1:座標85D) 付

HVF-3
SK, DSK, CIP

REMARKS

RE-REGD 2002.04.19

DWN.	M. Sakaide	2000-06-20
CHKD.	T. Aono	
APPD.	T. Aono	

TITLE: HVF-3
POWER C. (7)

Hitachi, Ltd. Tokyo Japan

PROJECTION | SCALE | ORIGINAL DWG. NO. 32422117 32432689 | RV 3

MITO WORKS DWG. NO. 313-32447241 | SH | 総 69 3

32447241 2002.04.18 14:25:39

DMACS-XSEQ-01

32471820

図番 (8) DWG. NO.	名称キーワード (8) N. KEYWORD	図番キーワード (6) D. KEYWORD	図つ (2) D. C	初作番 (6) I. WORK NO.	形式コード (20) TYPE CODE
32471820	PS. C	カイロス	26		

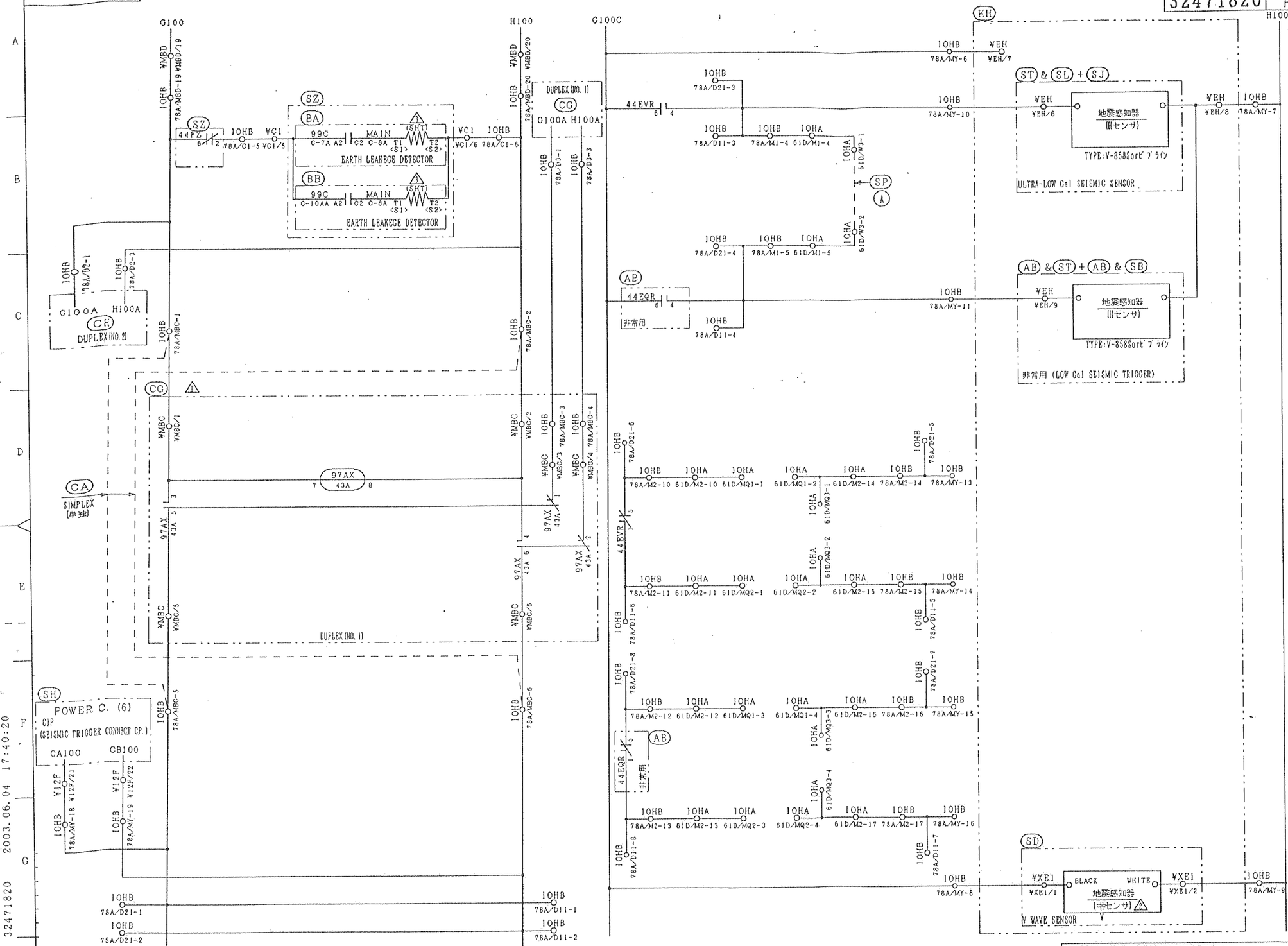

作業	仕様	適用図	備考
AB	非常用	AB	
BA	HVF	BA	
BB	UVF	BB	
CA	単独エレ	CA	
CG	Duplex 先頭号機	CG	
CH	Duplex 最終号機	CH	
KH	地震管制運転付	KH	
SB	Hセンサ ビブライン (50HZ)	SB	
SD	Vセンサ設置エレ	SD	
SH	群管理で地震感知器設置エレ	SH	
SJ	特低ガル 普通級	SJ	
SL	特低ガル 精密級	SL	
SP	非常用で低・特低共用	SP	
ST	V-858S地震感知器適用	ST	
SZ	漏電検出器分離型	SZ	

CONNECT (A) :非常用で，特低と低が同一地震感知器の場合接続

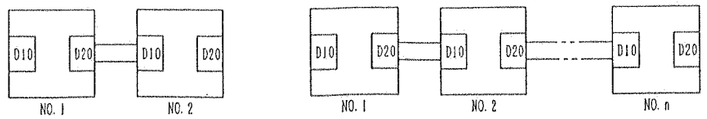

CABLE CONNECTION BETWEEN ELEVATORS

記号 SYM.	庭標 ZONE	来歴 REVISIONS	年月日 DATE	訂正 REVD.	審査 CHKD.	承認 APPD.
4B		FFB型式 SH031A 時の線#をく >内に併記する.	2003-06-05	A.Tanajishi	T.Mine	T.Mine
9G		誤記訂正する (Hセンサ→Vセンサ).	2002-07-11	M.Tanaka	S.Kida	T.Mine
2D		オプション NO. 追記する.	2001-10-11	S.Urano	K.Suzuki /H.Kaneko	T.Aono

<FOR DESIGNER (設計参考) >
・V-858S式精密級地震感知器適用以降
・普通級：ビブライン，精密級：V-858S

REMARKS

RE-REGD 2003 06 05	DWN.	S.Urano	2001-10-04
	CHKD.	K.Suzuki	H.Kaneko
	APPD.	T.Aono	

TITLE HVF-3/UVF-3
POWER C. (8)

HVF-3. UVF-3
SK. DSK. CIP

PROJECTION SCALE

Hitachi,Ltd. Tokyo Japan

ORIGINAL DWG. NO. 32438513 RV 3

MITO WORKS DWG. NO. 313-32471820 SH

目 87 3

DMACS-XSEQ-01

2003. 06. 04 17:40:20

32471820

324 37998

図番 (8) DWG. NO.	名称キーワード (8) N. KEYWORD	図種キーワード (6) D. KEYWORD	図コ (2) D. C	初作番 (6) I. WORK NO.	形式コード (20) TYPE CODE
32437998	PS. C	カイロズ	26		

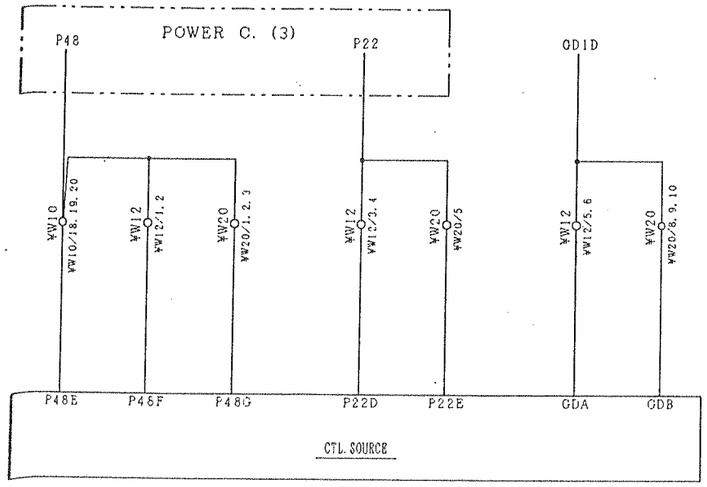

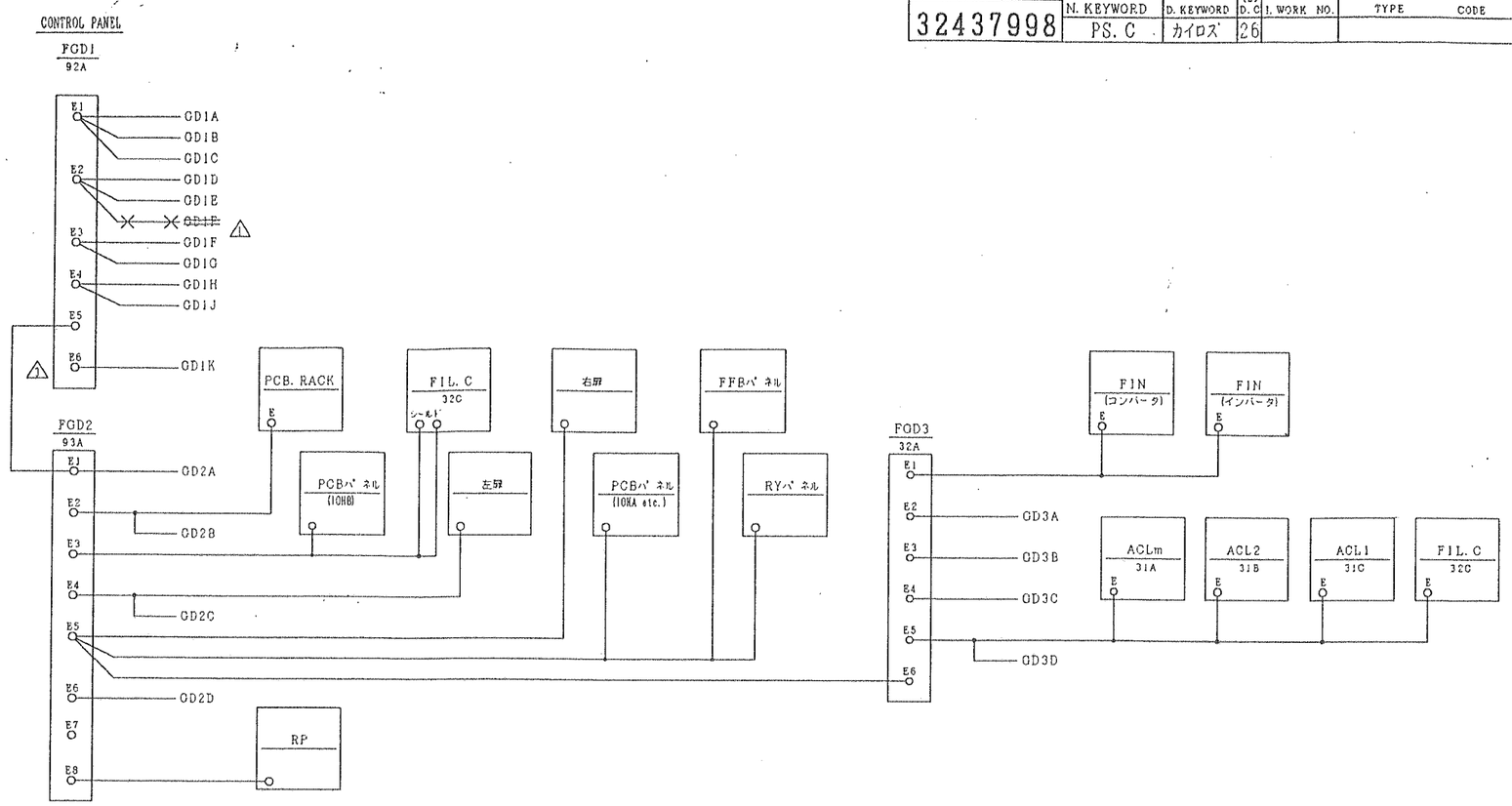

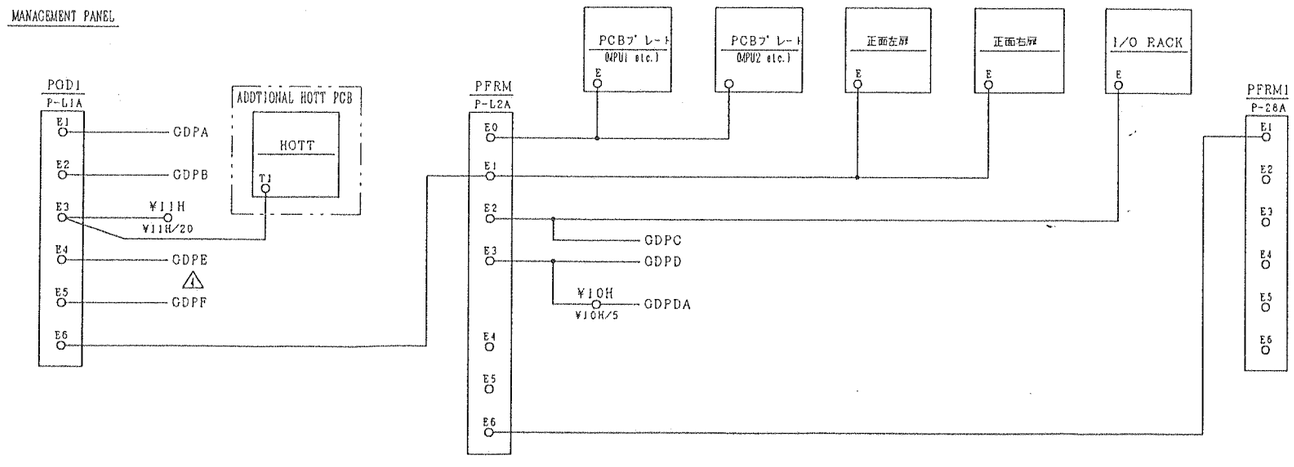

記号 SYM.	区間 ZONE	来歴 REVISIONS	年月日 DATE	訂正 REVD.	審査 CHKD.	承認 APPD.
1	6F	GDPE, GDPFライン追加する.	2002-01-11	カネコ	アオノ	アオノ
1		端子E6追加する.	2001-11-22	オオツ	ヤマギシ	アオノ
1		D-MACS対応のため再入軍する.	2000-06-20	ヤマダ	キクチ	アオノ ヤマニ
1	5B	GD配線端子変更する.	2000-02-24	スズキ	サカイデ キクチ	アオノ

<FOR DESIGNER (設計参考) >

HVF-3
SK. DSK. CIP

REMARKS

RE-REGD 2002.01.11	DWN.	T. Yamada	1999-11-26
	CHKD.	Y. Kikuchi	
	APPD.	T. Aono	H. Yamani

TITLE: HVF-3
POWER C. (9)

PROJECTION | SCALE

Hitachi, Ltd. Tokyo Japan

ORIGINAL DWG. NO. 32410838 | RV 4

MITO WORKS DWG. NO. 313-32437998 | SH

B 3

32437998 2002.01.11 10:24:06

DMACS-XSEQ-01

32478716

図番 [8] DWG. NO.	名称キーワード [8] N. KEYWORD	図略キーワード [6] D. KEYWORD	図コ [2] D. C	初作番 [6] I. WORK NO.	形式コード [20] TYPE CODE
32478716	DR. MC. C	カイロズ	26		

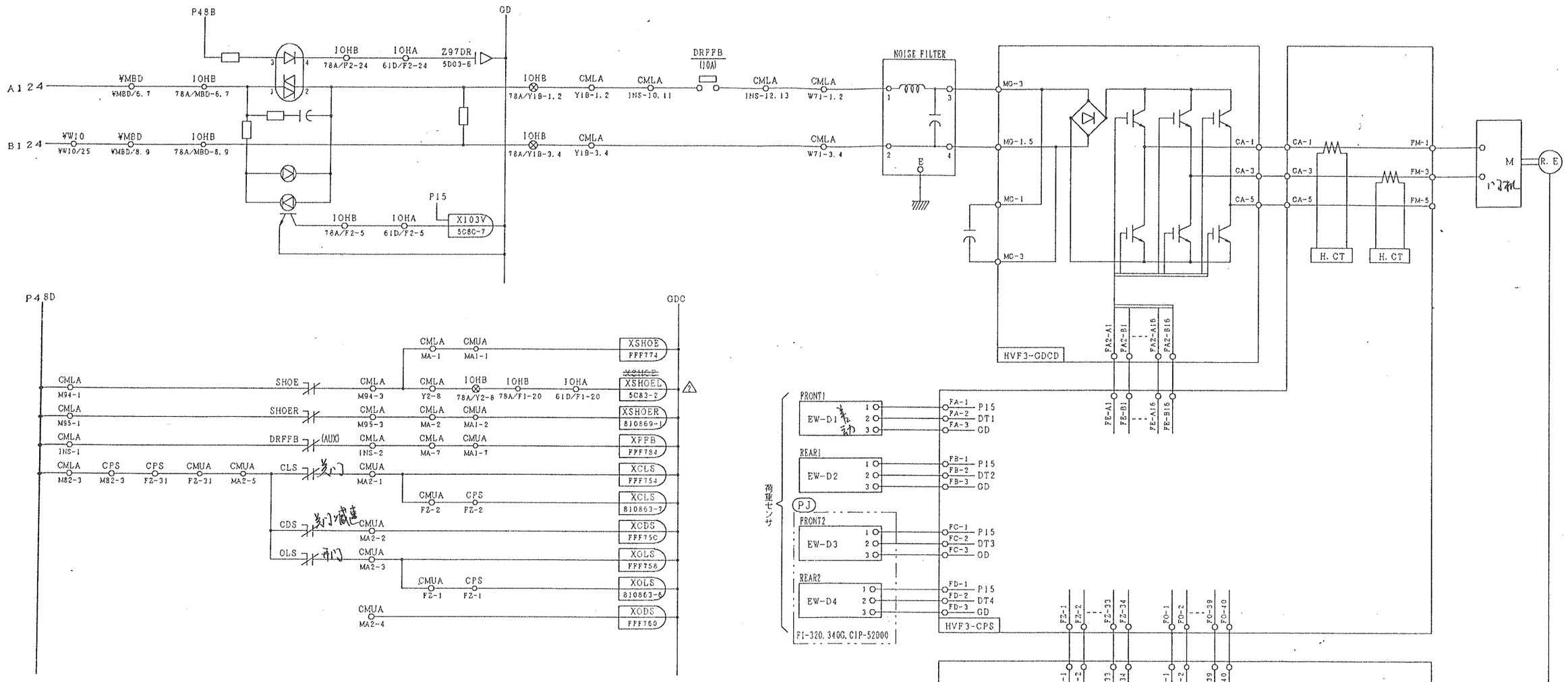

作業	仕様	適用図	備考
PJ	EWD4ヶ付	PJ	
AG	BS5655	AG	
AN	GB7588	AN	

専門技術図面審査		
安全システム	T. Mine	2002-01-07

<FOR DESIGNER (設計参考)>
・DOOR M/C 型式：LM-MA, MB

・重要回路に付き専門技術者の審査要

HVF-3
SK, DSK, CIP

記号 SYM.	区画 ZONE	来歴 REVISIONS	年月日 DATE	訂正 REVD.	審査 CHKD.	承認 APPD.	年月日	審査
1		ANの英追加する。	2003-06-04	Y. Kechime	K. Kawaguchi K. Kubota	T. Mine	2003-06-09	T. Matsuda
2		デバイス名訂正する。	2003-02-13	A. Yanagishi	T. Mine	T. Mine	——	——
3		誤記訂正する。電線番号指定する。	2002-03-05	T. Otsu	A. Yanagishi	T. Shishara	——	——

REMARKS	PROJECTION	SCALE	ORIGINAL DWG. NO.	RV
				3

RE-REGD 2003.06.09				TITLE	MITO WORKS DWG. NO.	SH
	DWN.	S. Gon	2002-01-07	HVF-3	313-32478716	
	CHKD.	A. Yanagishi				
	APPD.	T. Aono		DOOR M/C C.システム		

Hitachi, Ltd. Tokyo Japan

目 3

32463892

図番 (8) DWG. NO.	名称キーワード (8) N. KEYWORD	図面キーワード (6) D. KEYWORD	図ロ (2) D. C	初作番 (6) I. WORK NO.	形式コード (20) TYPE CODE
32463892	CTL. C	カイロズ	26		

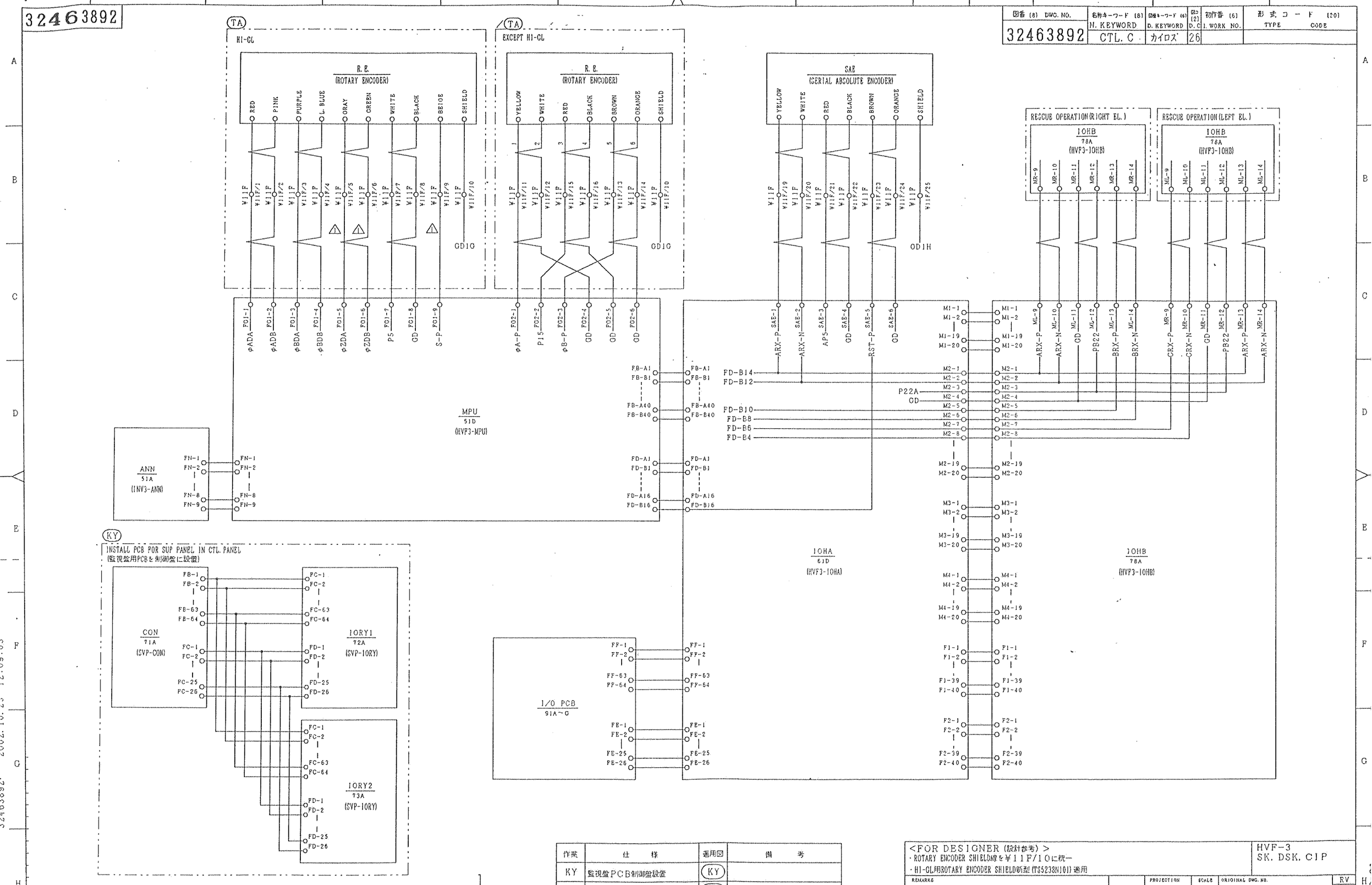

作業	仕様	適用図	備考
KY	監視盤PCB制御盤設置	KY	
TA	トラクションマシン HI-GL	TA	

<FOR DESIGNER (設計参考) >
・ROTARY ENCODER SHIELD線を¥11F/10に統一
・HI-GL用ROTARY ENCODER SHIELD新型(TS5238N101)適用

HVF-3
SK. DSK. CIP

REMARKS

PROJECTION | SCALE | ORIGINAL DWG. NO. 32456936 | RV 1

DWN.	A. Andou	2001. 06. 06	TITLE HVF-3
CHKD.	T. Aono		CONTROL. C (1)
APPD.	T. Aono		

RE-REGD 2002.10.28

Hitachi, Ltd. Tokyo Japan

MITO WORKS DWG. NO. 313-32463892

SH

日付 3

記号 SYM.	区域 ZONE	来歴 REVISIONS	年月日 DATE	訂正 REVD.	審査 CHKD.	承認 APPD.
△		R. E. 用コネクタを変更する. (2002. 06. 06以降 先々発手配分より適用)	2002. 10. 23	N. Baba	T. Masuda	T. Mine

32463892 2002.10.23 12:09:03

32468736

図番 (8) DWG. NO.	名称キーワード (8) N. KEYWORD	図様キーワード (6) D. KEYWORD	図つ (2) D. C	初作番 (6) I. WORK NO.	形式コード (20) TYPE CODE
32468736	CTL. C	カイロス	26		

作業	仕様	適用図	備考
CC	群管理エレ	CC	
HA	ホール釦入力号機	HA	
KY	監視盤PCB制御盤設置	KY	
PY	車椅子仕様付 25FL以上	PY	
PZ	車椅子仕様付 49FL以上	PZ	
UB	停止階 17FL以上	UB	
UC	停止階 33FL以上	UC	
UD	停止階 49FL以上	UD	

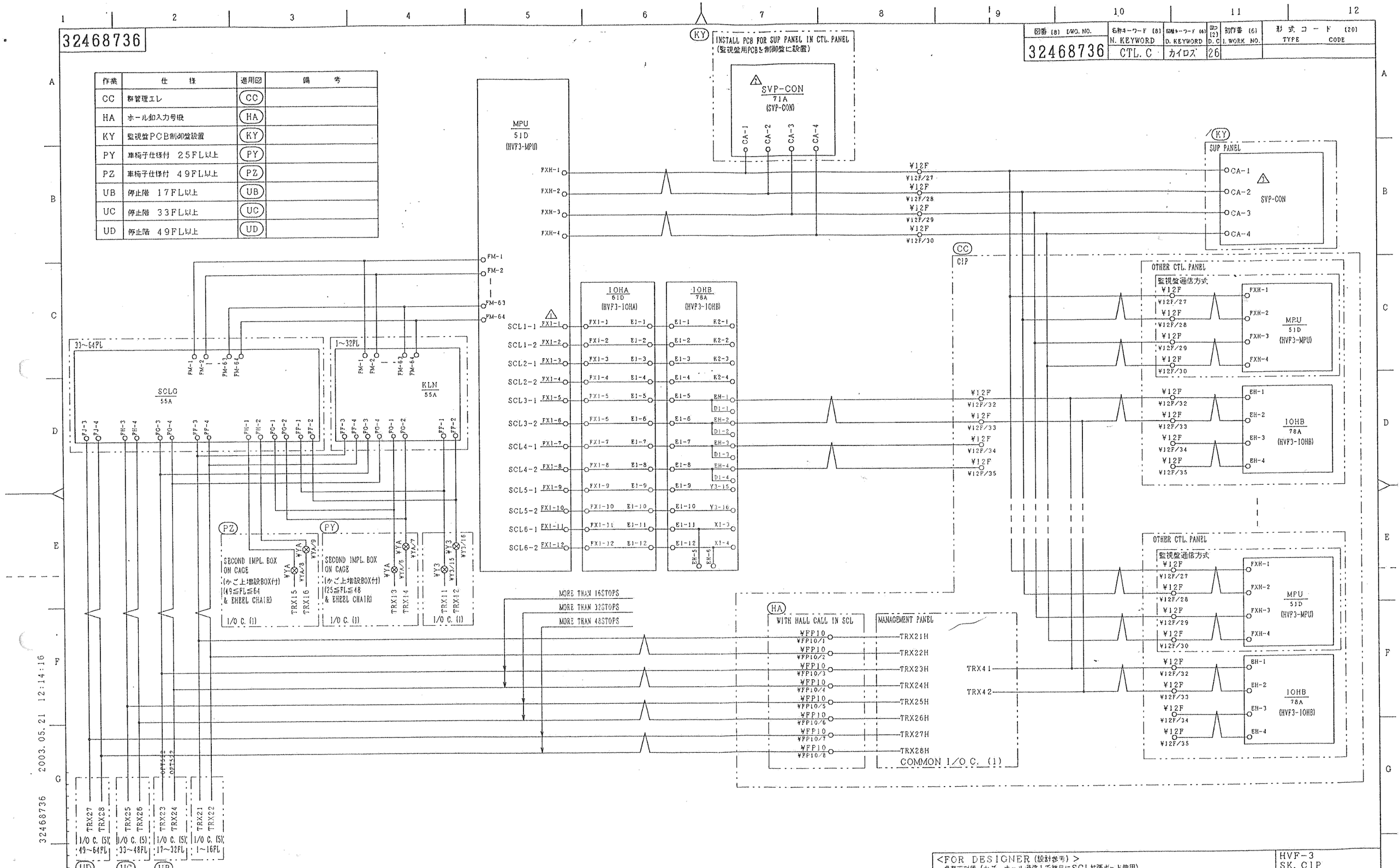

記号 SYM.	区域 ZONE	来歴 REVISIONS	年月日 DATE	訂正 REVD.	審査 CHKD.	承認 APPD.
1	11B	デバイス名ICONを抹消する。	2003-05-21	Y. Kashima	K. Kawaguchi K. Kaneko	T. Mine
2	7A	誤記訂正する。(CON→SVP-CON)	2003-04-25	Y. Kashima	H. Kaneko	T. Mine
1	5C	誤記訂正する。(51D/FXI-1→51D/FXI-1 ～ 51D/FXI-12→51D/FXI-12)	2001-01-17	H. Yoshio	A. Kudoh T. Masuda	T. Aono

<FOR DESIGNER (設計参考)>
・負荷率対策(かご、ホール通信1系統目にSCL拡張ボード使用)
・M32B-SMPU2対応 ・車椅子付(高階床:～64FL対応)

HVF-3
SK. CIP

REMARKS

DWN.	A. Komiyo	2001. 12. 20	
CHKD.	M. Fukuda	S. Kida	
APPD.	T. Aono		

RE-REGD 2003 05 21

TITLE: HVF-3 CONTROL C. (2)

PROJECTION | SCALE

Hitachi, Ltd. Tokyo Japan

ORIGINAL DWG. NO. 32469773 32465413

MITO WORKS DWG. NO. 313-32468736

RV 3 | SH | 図 (8) 3

2003. 05. 21 12:14:16

32468736

32432696

図番 (8) DWG. NO.	名称キーワード (8) N. KEYWORD	図略キーワード (6) D. KEYWORD	図コ (2) D. C	初作番 (6) I. WORK NO.	形式コード (20) TYPE CODE
32432696	CTL. C	カイロズ	26		

重要

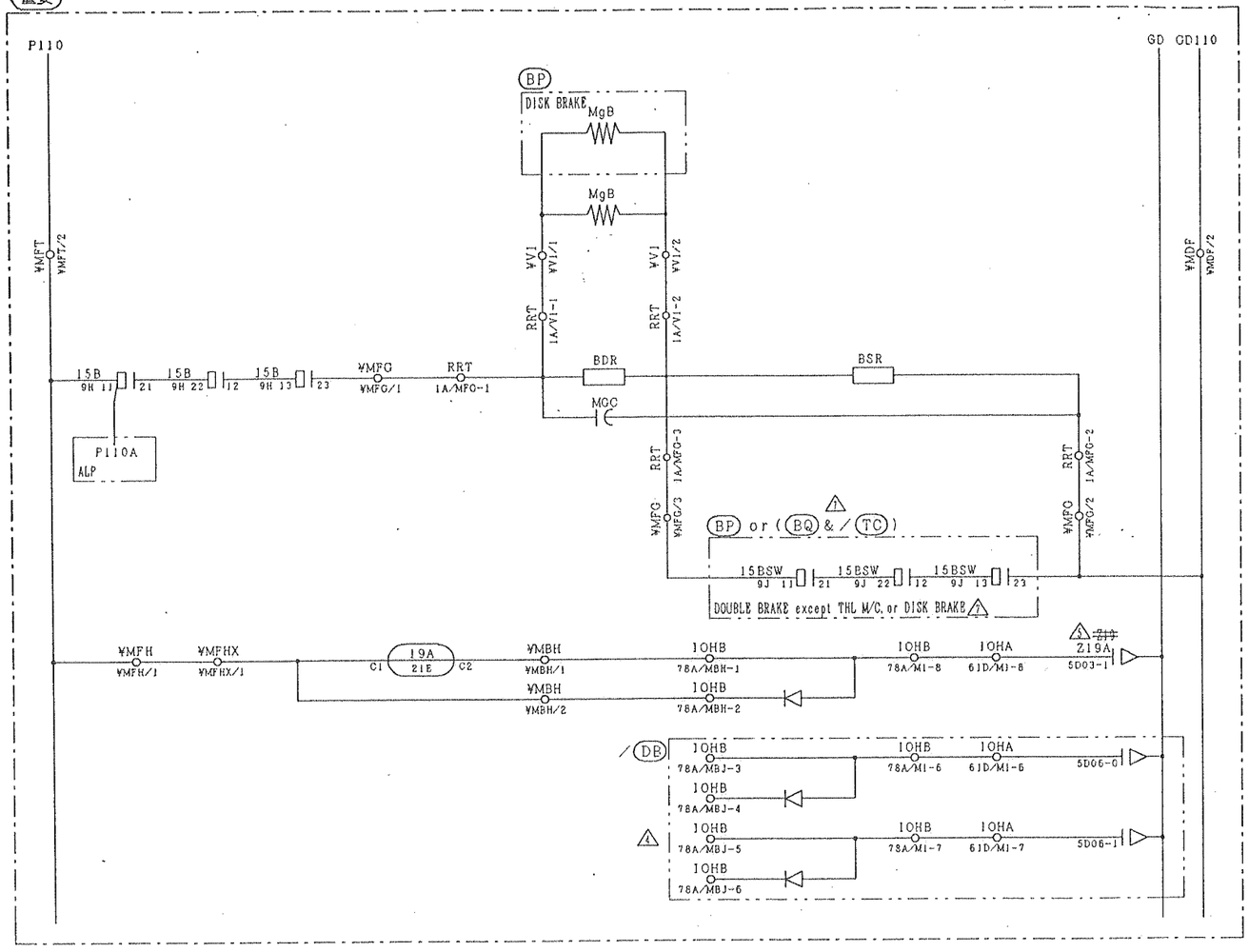

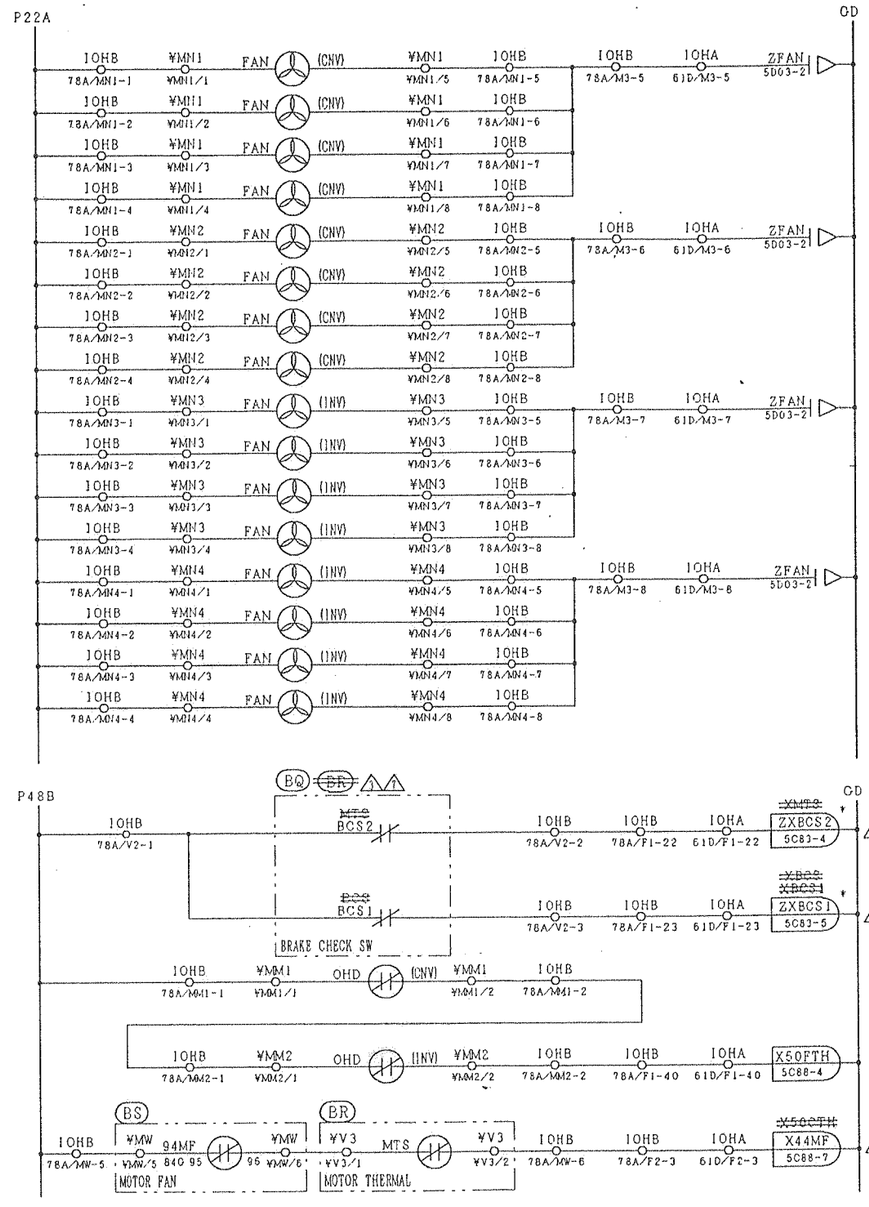

作業	仕様	適用図	備考
DB	抵抗制御ドアマシン	DB	
TC	THLマシン	TC	THL-M・H・HA

作業	仕様	適用図	備考
BP	ディスクブレーキ	BP	HIGL-160
BQ	ブレーキチェックSW(BCS)付	BQ	EN対応ブレーキ(ダブルブレーキ)
BR	モータサーマル付	BR	THG-2A+枠#22モータのみ (1800~2000kg+210-240m/minなど)
BS	モータファン付	BS	

設計参考：本図面は下表の○印の組み合わせでのみ適用可.

HVF3	JIS対応ブレーキ			EN対応ブレーキ		
		#15BSW	BCS		#15BSW	BCS
THL-M·H·HA	○	不要	なし	○	不要	あり
THG-2A	○	不要	なし	○	要	あり
THUA	×	不要	なし	○	要	あり
TYL	×	不要	なし	○	要	あり
TYM	×	不要	なし			
HIGL-160	○	要	なし			

記号 SYM.	区分 ZONE	来歴 REVISIONS	年月日 DATE	訂正 REVD.	審査 CHKD.	承認 APPD.	年月日	審査 専門技術者
1		JISブレーキ・ENブレーキ共用図面とし適用表を追記する. 作業TCを削除する. デバイス名変更する.	2003-06-16	A.Yanagishi	T.Mine	T.Mine	2003-06-16	T.Matsuda
3		デバイス名訂正する.	2003-02-12	A.Yanagishi	T.Mine	T.Mine	——	——
3		BOC対策により変更する.	2002-01-28	M.Fukuda	S.Kida	T.Aono	——	——
1		作業（／DB）追加する.	2001-12-20	M.Fukuda	S.Kida	T.Aono	——	——
1		実績無し回路削除する.	2000-10-25	M.Fukuda	T.Aono	T.Aono	——	——
3		D-MACS対応のため再入稿する.	2000-06-20	T.Yamada	Y.Kikuchi	T.Aono H.Yamani	——	——
1		作業表追加する.	2000-03-10	J.Iwama	Y.Kikuchi	T.Aono H.Yamani	2000-03-15	N.Arabori

専門技術者図面審査		
安全システム	N.Arabori	1999-11-26

<FOR DESIGNER (設計参考) >
・重要回路につき専門技術者の審査要
・JISブレーキおよびENブレーキ対応 (対応マシンは左表による)

HVF-3
SK, DSK, CIP

REMARKS

PROJECTION | SCALE | ORIGINAL DWG. NO. 32410842 | RV 7

RE-REGD 2003.06.18

DWN.	T.Yamada	1999-11-19
CHKD.	Y.Kikuchi	
APPD.	T.Aono	H.Yamani

TITLE HVF-3 CONTROL C (3)

Hitachi,Ltd. Tokyo Japan

MITO WORKS DWG. NO. 313-32432696

SH

3

2003.06.16 14:13:24

32432696

32466461

図番 (8) DWG. NO.	名称キーワード (8) N. KEYWORD	図種キーワード (6) D. KEYWORD	図コ (2) D. C.	初作番 (6) I. WORK NO.	形式コード (20) TYPE CODE
32466461	CTL. C	カイロズ	26		

作業	仕様	適用図
AA	一般用エレ	AA
AB	非常用エレ	AB
AE	電動非常運転(BS-5655規格)	AE
AG	BS-5655規格	AG
AJ	COP規格	AJ
AT	300m/min 以上	AT
AU	390m/min 以上	AU
AV	510m/min 以上	AV
AY	フロアセレクタ付	AY
BA	HVF-3	BA
BB	UVF-3	BB
FT	OPBに非常止めSW付	FT
NA	コンペンロープ	NA
NB	非常用&コンペンロープ	NB
NC	カウンタウェート用ガバナ	NC
ND	DS-8WS, D-WS3 GOV.	ND

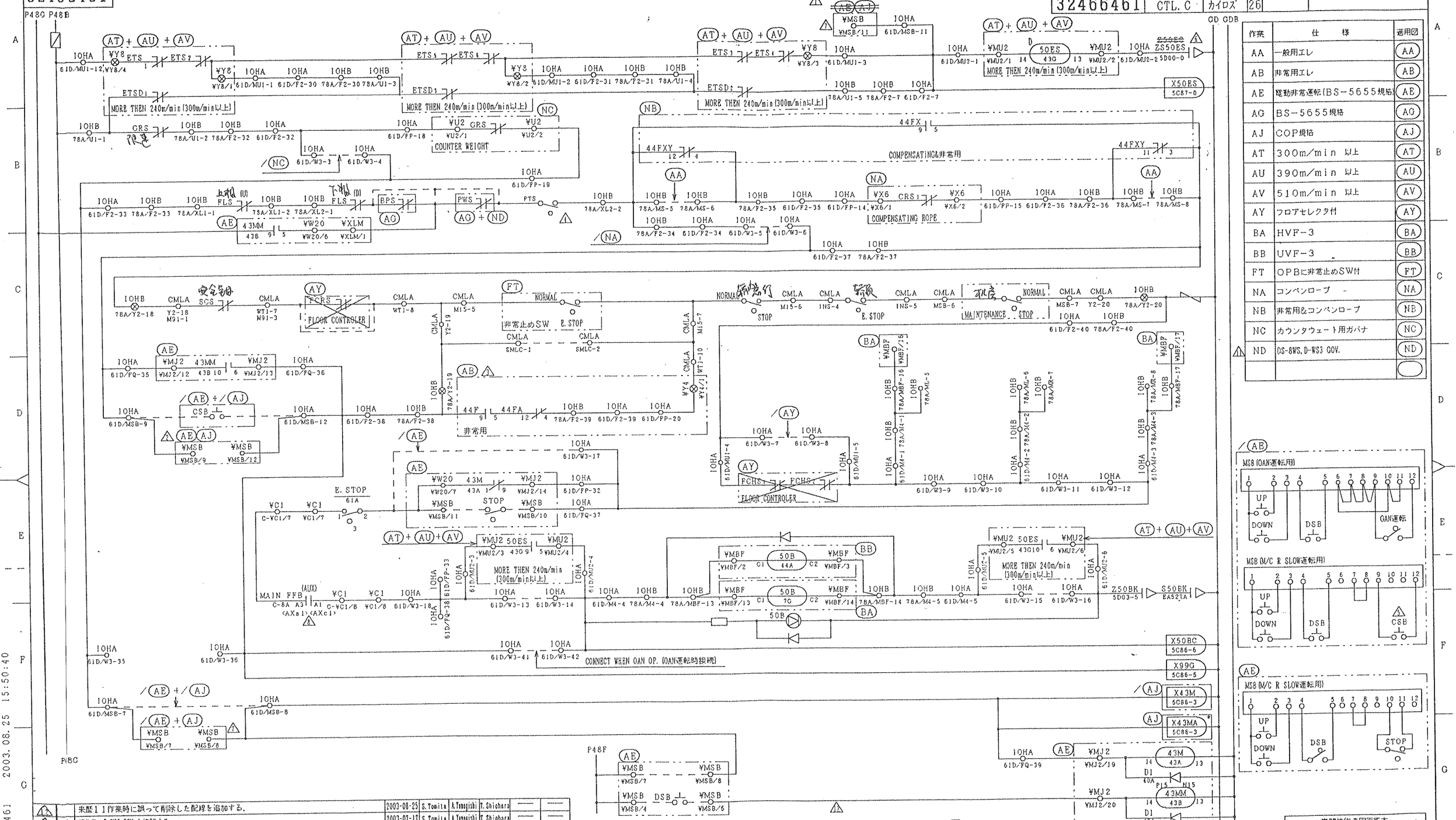

専門技術者図面審査		
安全システム	2001-06-27	N. Arabori

<FOR DESIGNER (設計参考)>
・重要回路につき専門技術者の審査要 ・MAIN FFB AUX接点50B回路に追加 ・自動救出運転不付
・BS-5655規格, GB7588規格, COP規格 ⚠ ・速度120m/min以上, 45, 60m/min用 ⚠

HVF-3, UVF-3
SK, DSK, CIP

記号 SYM.	区分 DIV.	来歴 REVISIONS	年月日 DATE	訂正 REVD.	審査 CHKD.	承認 APPD.	年月日	審査 専門技術者
15		来歴11作業時に誤って削除した配線を追加する.	2003-08-25	S. Tomita	A. Tsugishi	T. Shichara	—	—
14	ND	ND作業にD-WS3 GOV.を追記する.	2003-07-17	S. Tomita	A. Tsugishi	T. Shichara	—	—
13	NA	適用条件を記入する.	2003-06-24	C. Chaleykit	Y. Kikuchi	T. Mine	—	—
12	NA	適用拡大する(GB7588規格追加).	2003-06-12	S. Tomita	A. Tsugishi	T. Mine	—	—
11	AJ	FFB型式 SH031A 時の線#をく >内に併記する.	2003-06-05	A. Tsugishi	T. Mine	T. Mine	2003-06-05	T. Matsuda
10	AY/NA	OPT NO. 訂正する. (OPT835→OPT845)	2003-03-19	S. Tomita	H. Kaneko	T. Mine	—	—
9		仮想I/O設定 要 に朱印を追記する. デバイス名訂正する.	2003-02-12	A. Tsugishi	T. Mine	T. Mine	—	—
8	BP	誤記訂正する. (OSB→CSB)	2002-11-30	A. Konuro	Y. Kikuchi	T. Mine	—	—
7	B	PTSの図象の誤記を訂正する. (機械的CW→操作FSW)	2002-07-19	T. Mineo	Y. Kikuchi	T. Mine	—	—
6		適用範囲を変更する. (¥Y4/1を含む)	2002-02-21	K. Yoshio	S. Kida	T. Shichara	—	—
5		OPT NO. を標準化する	2001-11-20	N. Baba	T. Masuda	T. Aono	—	—
4	NA	作業訂正する.	2001-07-05	T. Yamada	Y. Kikuchi / H. Kaneko	T. Aono	2001-07-05	N. Arabori

REMARKS	PROJECTION	SCALE	ORIGINAL DWG. NO.	RV
			32453574 / 32448218	12

				TITLE	MITO WORKS DWG. NO.	SH
RE-REGD 2003 08 26	DWN. T. Yamada 2001-06-27	CHKD. H. Kaneko Y. Kikuchi	APPD. T. Aono	HVF-3 CONTROL C. (4)	313-32466461	3

Hitachi, Ltd. Tokyo Japan

32466461 2003. 08. 25 15:50:40

32469774

図番 (8) DWG. NO.	名称キーワード (8) N. KEYWORD	図種キーワード (6) D. KEYWORD	図コ (2) D. C	初作番 (6) I. WORK NO.	形式コード (20) TYPE CODE
32469774	CTL. C	カイロズ	26		

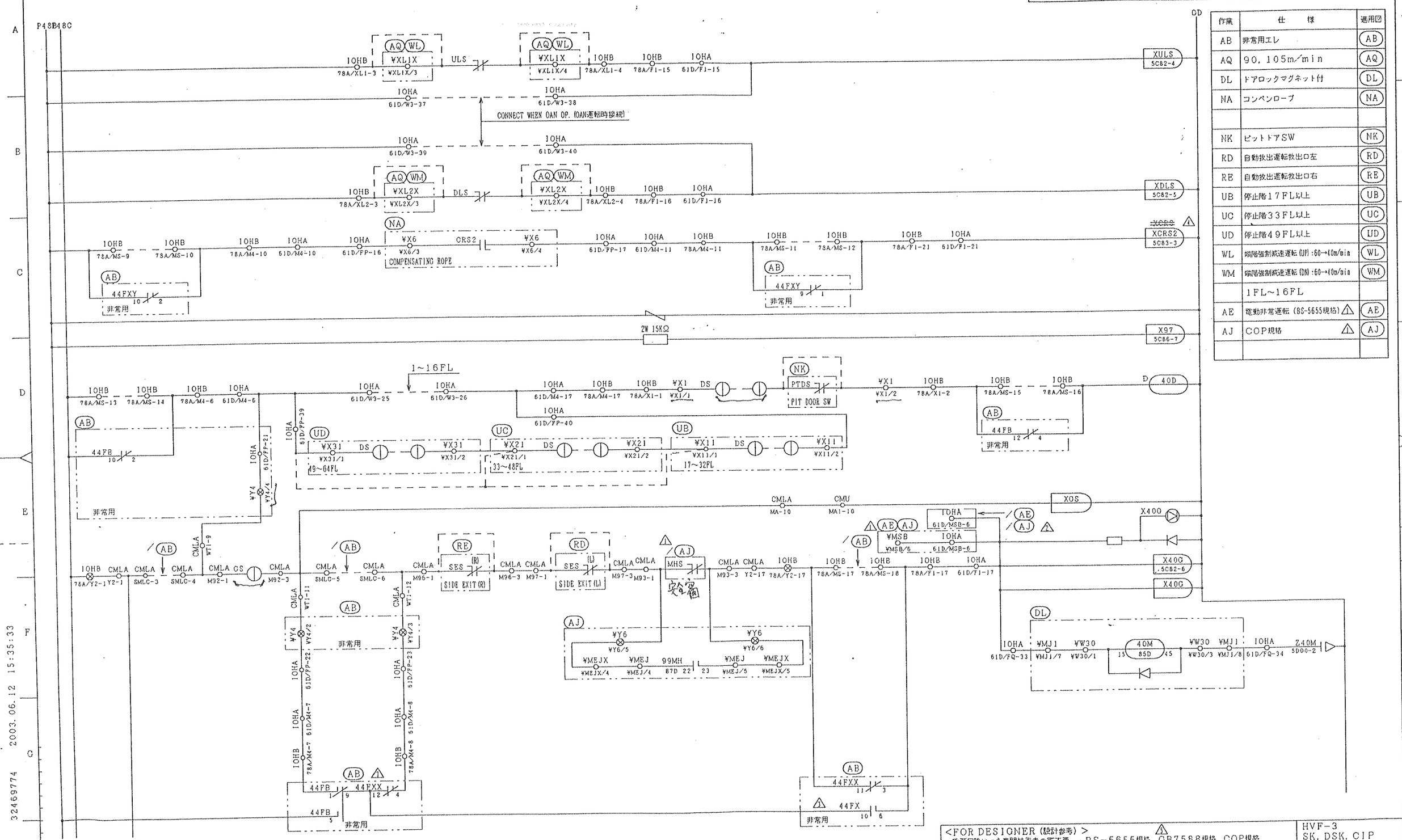

作業	仕様	適用図
AB	非常用エレ	AB
AQ	90, 105m/min	AQ
DL	ドアロックマグネット付	DL
NA	コンペンロープ	NA
NK	ピットドアSW	NK
RD	自動救出運転救出口左	RD
RE	自動救出運転救出口右	RE
UB	停止階17FL以上	UB
UC	停止階33FL以上	UC
UD	停止階49FL以上	UD
WL	端階強制減速運転 (UP) :60→40m/min	WL
WM	端階強制減速運転 (DN) :60→40m/min	WM
	1FL~16FL	
AE	電動非常運転 (BS-5655規格) ⚠	AE
AJ	COP規格 ⚠	AJ

記号 SYM.	座標 ZONE	朱 REVISIONS	年月日 DATE	訂正 REVD.	審査 CHKD.	承認 APPD.	年月日	審査 専門技術者
5	16H	差用拡大する(GB7588規格追加).	2003-06-12	S. Tomita	A. Yanagishi	T. Mine	——	——
4		デバイス名訂正する.	2003-02-12	A. Yanagishi	T. Mine	T. Mine	——	——
3		誤記訂正する. (44FX→44FXXへ, 44FXのbコン→aコンへ)	2000-10-02	A. Andou	T. Masuda	T. Mine	2002. 10. 02	T. Mine
2		回路訂正する.	2002-07-23	H. Ishii	W. Fukuda / Y. Kikuchi	T. Mine	——	——
1		作業 AE, AJ 追加する.	2002-05-17	M. Fukuda	S. Kida	T. Aono	2002-05-29	T. Mine

専門技術者図面審査		
安全システム	T. Mine	2001-12-13

<FOR DESIGNER (設計参考) >
・重要回路につき専門技術者の審査要 ・BS-5655規格, GB7588規格, COP規格
・かご, ホール通信1系統目SCL拡張ポート使用

HVF-3
SK. DSK. CIP

REMARKS				PROJECTION	SCALE	ORIGINAL DWG. NO.	RV
						32410844	5
RE-REGD 2003 06 13	DWN. K. Yani 2001-12-13	TITLE HVF-3 CONTROL. C (5)	Hitachi, Ltd. Tokyo Japan			MITO WORKS DWG. NO. 313-32469774	SH
	CHKD. H. Kaneko						
	APPD. T. Aono						B 3

32443515 重要

図番 (8) DWG. NO.	名称キーワード (8) N. KEYWORD	図種キーワード (6) D. KEYWORD	図コ (2) D. C.	初作番 (6) J. WORK NO.	形式コード (20) TYPE CODE
32443515	CTL. C	カイロズ	26		

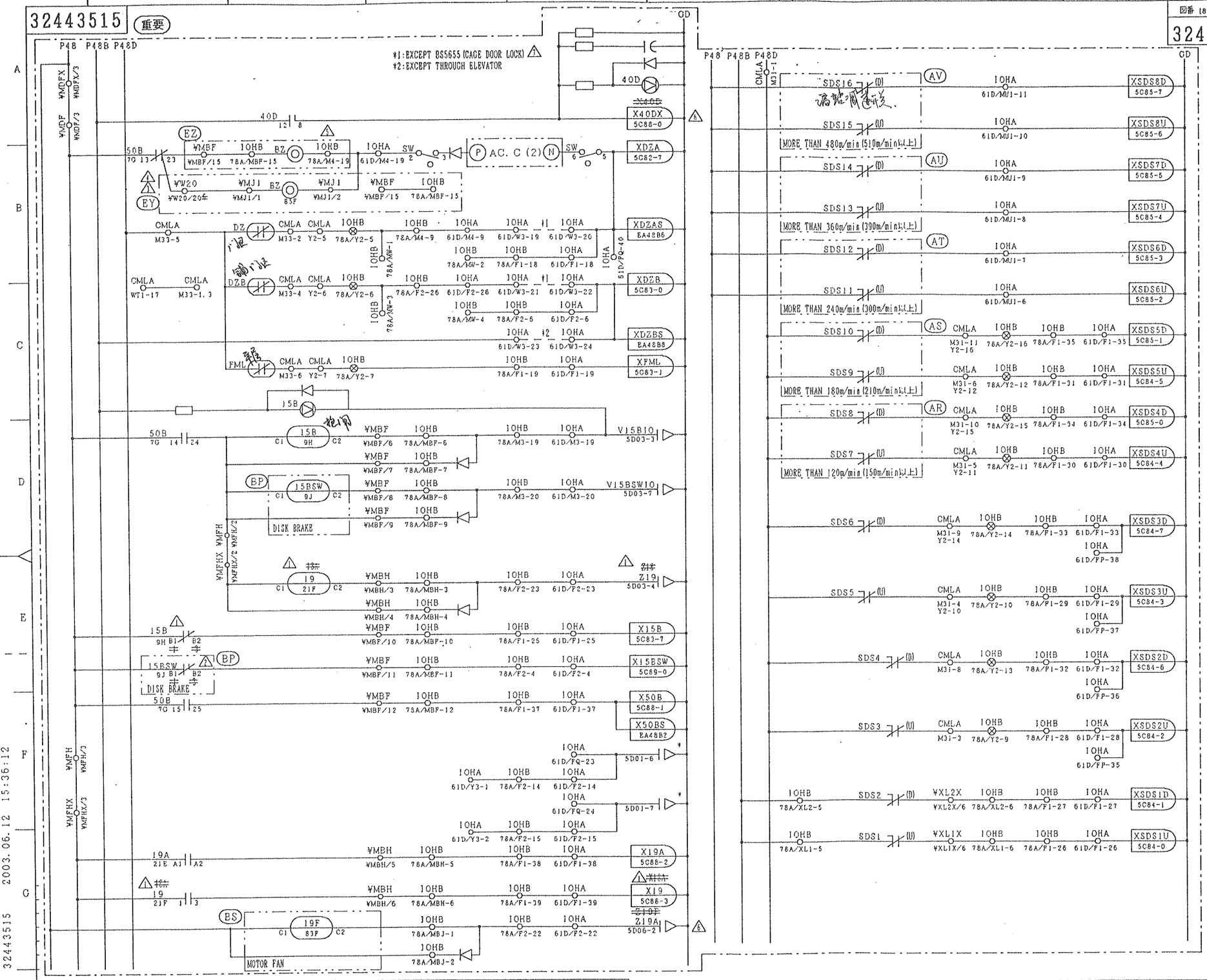

作業	仕様	適用図	備考
AR	150m/min 以上	AR	
AS	210m/min 以上	AS	
AT	300m/min 以上	AT	
AU	390m/min 以上	AU	
AV	510m/min 以上	AV	
BP	ディスクブレーキ	BP	Tr M/C形式 HIGL
BS	モータファン付	BS	
EY	EHインターホン	EY	
EZ	EZインターホン	EZ	

記号 SYM.	区画 ZONE	来歴 REVISIONS	年月日 DATE	訂正 REVD.	審査 CHKD.	承認 APPD.	年月日	審査 専門技術者
1	SA	注記に条件追加する.	2003-06-12	S. Tomita	A. Yanagishi	T. Mine	—	—
5		仮想I/O設定 要 に*印を追記する. デバイス名訂正する.	2003-02-12	A. Yanagishi	T. Mine	T. Mine	—	—
4		子回路範囲訂正する.	2002-10-28	H. Ishii	K. Tsuchi / T. Kitachi	T. Mine	—	—
1		端子番号訂正する.	2002-05-20	M. Fukuda	S. Kida	T. Mine	2002-05-29	T. Mine
1		オプションパネル部配線変更する.	2002-04-16	T. Otsu	A. Yanagish	T. Mine	—	—
2	2E	過昇対策の為. #15BSWをaコン→bコンに変更する.	2001-11-28	A. Komuro	M. Fukuda / T. Masuda	T. Aono	—	—
1		D-MACS対応再入庫及び. 過昇対策の為. デバイス名および座標を変更する.	2001-11-13	A. Komuro	M. Fukuda / T. Masuda	T. Aono	—	—

<FOR DESIGNER (設計参考)>
・重要回路につき専門技術者の審査要
・101A. 102A出力バッファ変更

専門技術者図面審査		
安全システム	N. Arabori	2000-05-18

REMARKS

RE-REGD 2003 06 13

DWN.	T. Umezawa	2000-05-18
CHKD.		
APPD.	T. Aono	H. Yamani

TITLE: HVF-3 CONTROL. C (6)

PROJECTION | SCALE

Hitachi, Ltd. Tokyo Japan

ORIGINAL DWG. NO. 32432699 32442327

MITO WORKS DWG. NO. 313-32443515

HVF-3
SK. DSK. CIP

RV 7 | SH | B 87 3

DMACS-XSEQ-01

32443515 2003.06.12 15:36:12

32457422

図番 [8] DWG. NO.	名称キーワード [8] N. KEYWORD	図種キーワード [6] D. KEYWORD	図コ [2] D. C	初作番 [6] I. WORK NO.	形式コード [20] TYPE CODE
32457422	CTL. C	カイロズ	26		

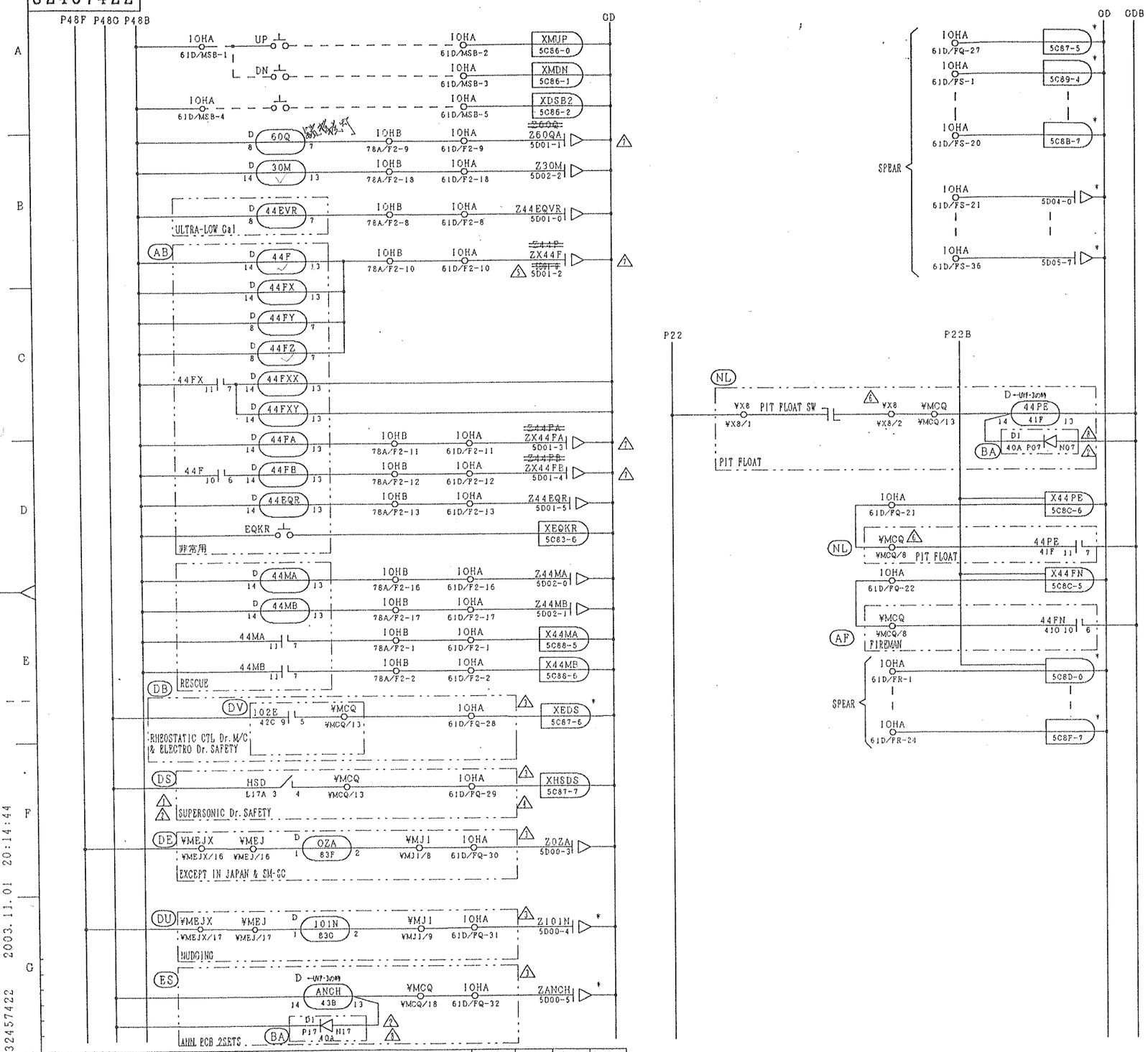

作業	仕様	適用図	備考
AB	非常用	AB	
AF	ファイヤマン	AF	
BA	HVF-3	BA	
DB	抵抗制御ドア	DB	DM-VP. VL/SMドア
DE	輸出エレ SMタイプドア	DE	
DS	超音波ドアセンサ	DS	
DU	ナッジング	DU	
DV	エレクトロドアセフティ	DV	
ES	ICオートアナウンス PCB2枚	ES	
NL	ピットフロートSW	NL	
SM	低ガル 精密級	SM	

記号 SYM.	区間 ZONE	来歴 REVISIONS	年月日 DATE	訂正 REVD.	審査 CHKD.	承認 APPD.
3		UVF-3に適用拡大する. (BA作業追加)	2003-10-28	T.Uchiyama	H. Kaneko	T. Fukuda
1		仮想I/O設定 要 に*印を追記する. デバイス名訂正する.	2003-02-12	A.Yasyishi	T. Mine	T. Mine
6	TD	ピットフロートSW部にMLCデバイス:¥X8を追記する.	2002-11-20	Y.Uchiyama	T.Masuda	T. Mine
1	4C	アドレス誤記を訂正する. (5D01-0→5D01-2)	2002-10-03	M. Taneko	Y.Kikuchi	T. Mine
1		誤記を訂正する. (OPT197→OPT97)	2002-02-08	N. Babe	S. Kida	T. Aono
1	4F, 4C	子回路範囲訂正する.	2001-10-15	A. Andou	T.Masuda	T. Aono
1	-	超音波ドアセーフティ回路オプションNO. 追加する. また. 誤記訂正する.	2001-09-10	M. Fukuda	T.Masuda	T. Aono
1	2F	超音波ドアセーフティ回路追加する.	2001-08-24	M. Fukuda	S. Kida	T. Aono

<FOR DESIGNER (設計参考)>
・10HB内44EQR使用 ・MYリレー:MY4Z-DからMY4Zに変更

HVF-3/UVF-3 3
SK. DSK. CIP

REMARKS

PROJECTION | SCALE | ORIGINAL DWG. NO. 32446645 | RV 8

RE-REGD 2003 11 05

DWN.	M. Ishizuka	2000. 12. 13
CHKD.	S. Kida	
APPD.	T. Aono	

TITLE HVF-3 CONTROL C. (6A)

Hitachi, Ltd. Tokyo Japan

MITO WORKS DWG. NO. 313-32457422

SH | B 3

2003. 11. 01 20:14:44

32457422

32469775

図番 (8) DWG. NO.	名称キーワード (8) N. KEYWORD	図種キーワード (6) D. KEYWORD	図C (2) D. C	加工番 (6) I. WORK NO.	形式コード (20) TYPE CODE
32469775	10. C	カイロズ	26		

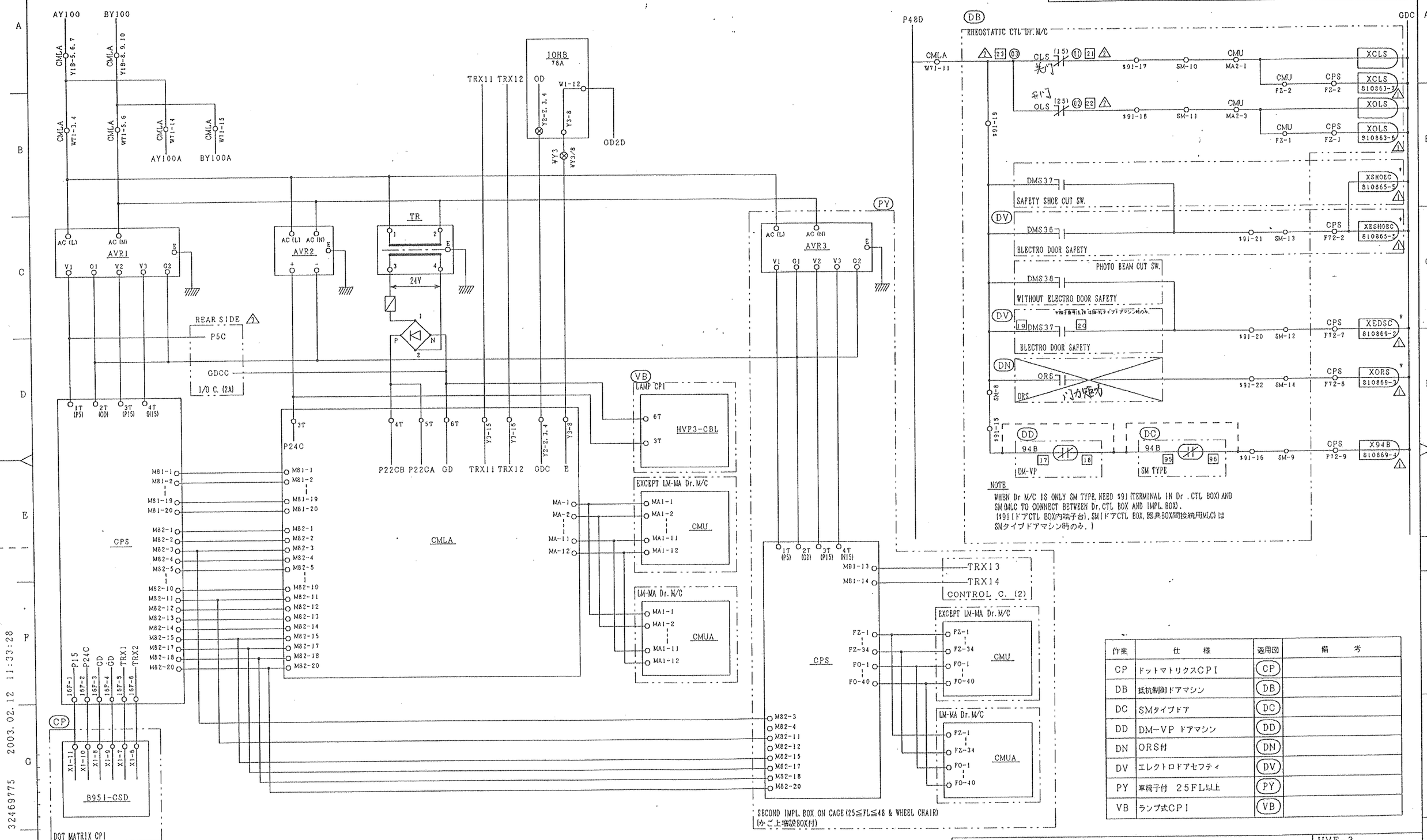

作業	仕様	適用図	備考
CP	ドットマトリクスCPI	CP	
DB	抵抗制御ドアマシン	DB	
DC	SMタイプドア	DC	
DD	DM−VP ドアマシン	DD	
DN	ORS付	DN	
DV	エレクトロドアセフティ	DV	
PY	車椅子付 25FL以上	PY	
VB	ランプ式CPI	VB	

<FOR DESIGNER (設計参考) >
・かご, ホール通信1系統目SCL拡張ボード使用

HVF-3
SK, DSK, CIP

記号 SYM.	座標 ZONE	来歴 REVISIONS	年月日 DATE	訂正 REVD.	審査 CHKD.	承認 APPD.
3		仮想I/O設定 要 に*印を追記する, 注記追記する.	2003-02-12	A. Tsugishi	T. Mine	T. Mine
2		接続先追加する.	2002-06-07	C. Chaleytil	N. Saba, S. Kid	T. Mine
1		デバイスのアドレス誤記の為, 訂正する	2001-12-19	K. Tani	H. Kaneko	T. Aono

REMARKS

DWN.	K. Tani	2001-12-13	TITLE HVF-3 I/O C. (1)
CHKD.	H. Kaneko		
APPD.	T. Aono		

RE-REGD 2003 02 19

PROJECTION | SCALE | ORIGINAL DWG. NO. 32412226 | RV 3

Hitachi, Ltd. Tokyo Japan

MITO WORKS DWG. NO. 313-32469775

SH

B 87 3

32469775 2003.02.12 11:33:28

32486946

図番 (8) DWO. NO.	名作キーワード (8) N. KEYWORD	図種キーワード (6) D. KEYWORD	図コ (2) D. C	初作番 (6) I. WORK NO.	形式コード (20) TYPE CODE
32486946	IO. C	カイロズ	26	X91308	

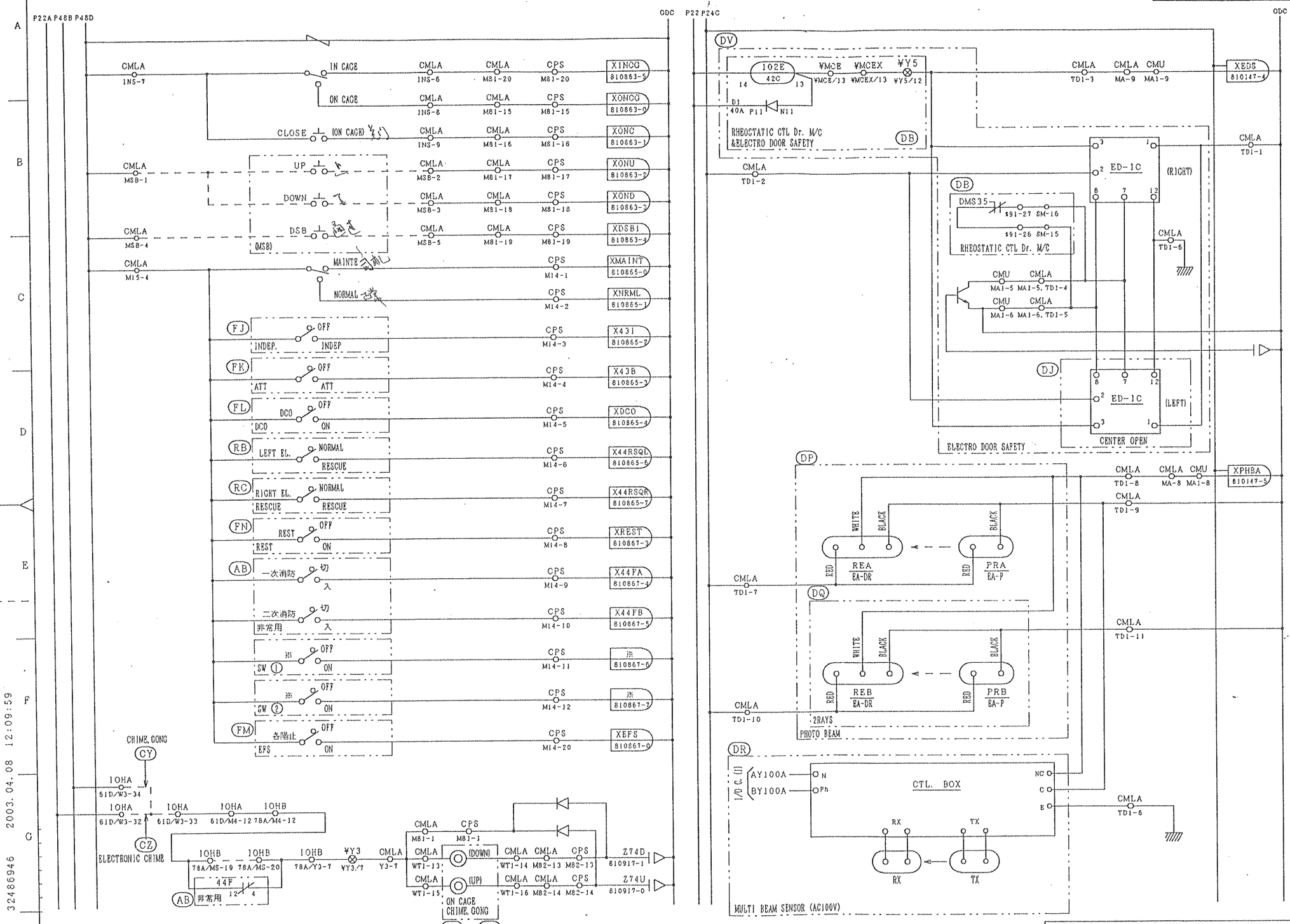

作業	仕様	適用図	備考
AB	非常用	AB	
CY	かご上板式チャイム	CY	
CZ	かご上電子チャイム	CZ	
DB	抵抗制御ドアマシン	DB	
DJ	ドアセンターオープン	DJ	
DP	光電装置	DP	
DQ	光電装置2本	DQ	
DR	マルチビームドアセンサ	DR	電源AC100V式
DV	エレクトロドアセーフティ	DV	
FJ	OPBに専用SW付	FJ	
FK	OPBに手動運転SW付	FK	
FL	OPBにドア止めSW付	FL	
FN	OPBに休止SW付	FN	
FM	OPBに各階止SW付	FM	
RB	自動救出運転 左側エレ	RB	
RC	自動救出運転 右側エレ	RC	

NOTE
※:FOR NAME OF SW ①, ② AND INPUT DEVICE NAME REFER TO SCHEDULE OF SPECIFICATIONS.
(SW ①, ②のスイッチ名称及び入力デバイス名は、仕様一覧表を参照のこと。)

<FOR DESIGNER (設計参考) >
・MULTI BEAM SENSOR / AC100V式 (HELO製)
・かご、ホール通信1系統目SCL拡張ボード使用

HVF-3
SK. DSK. CIP

記号 SYM.	区間 ZONE	来歴 REVISIONS	年月日 DATE	訂正 REVD.	審査 CHKD.	承認 APPD.

REMARKS

REGD 2003 04 10	DWN.	M. Tanaka	2003-04-07
	CHKD.	Y. Kikuchi	
	APPD.	T. Mine	

TITLE: HVF-3 I/O C. (2)

PROJECTION | SCALE

Hitachi, Ltd. Tokyo Japan

ORIGINAL DWG. NO. 32509919 32469779

MITO WORKS DWG. NO. 313-32486946

RV | SH | 3

DMACS-XSEQ-01

32486946 2003.04.08 12:09:59

32476122

図番 (8) DWG. NO.	名称キーワード (8) N. KEYWORD	図種キーワード (6) D. KEYWORD	図つ (2) D. C	初作番 (6) I. WORK NO.	形式コード (20) TYPE CODE
32476122	IO. C	カイロズ	26		

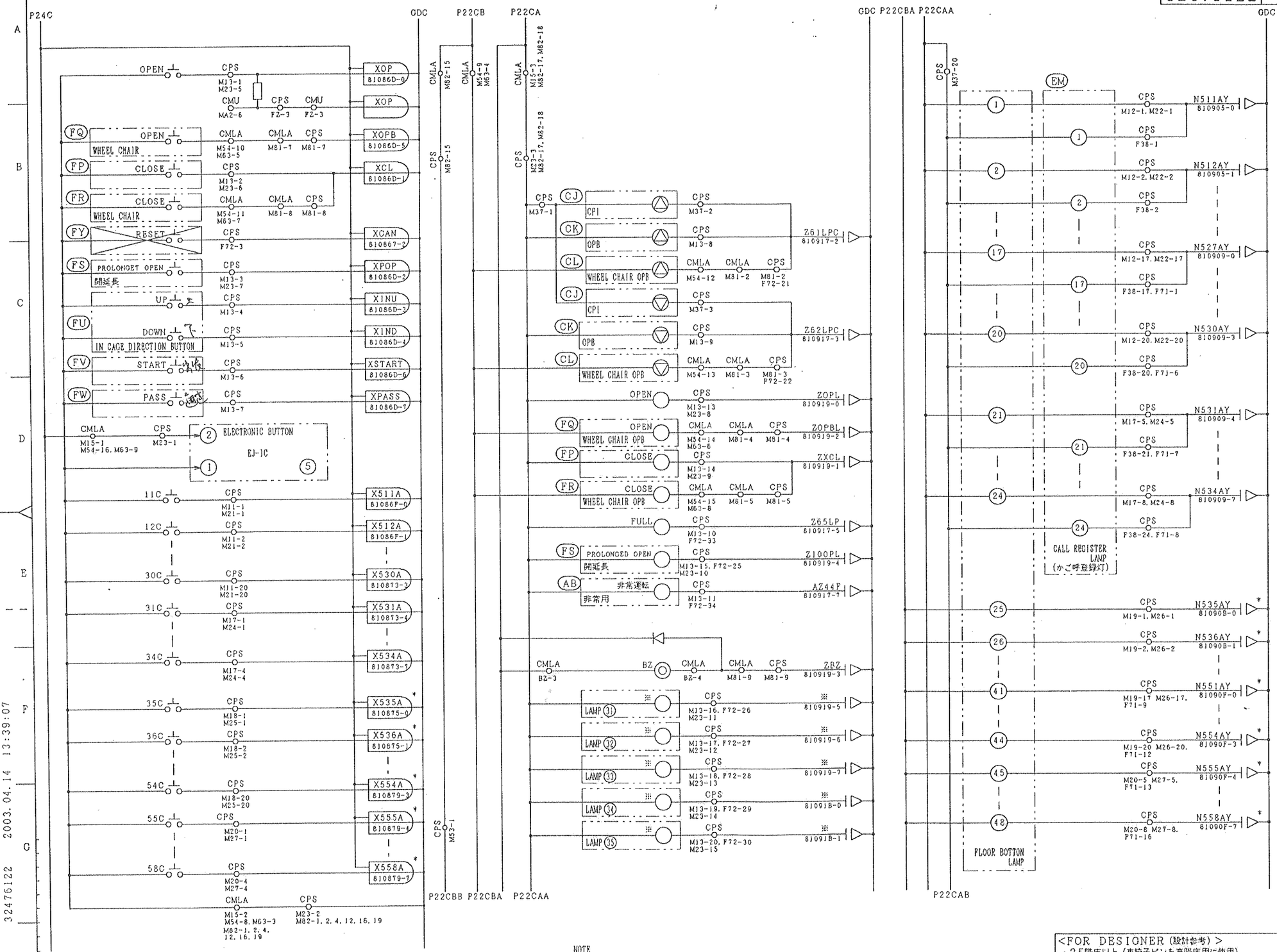

作業	仕様	適用図	備考
AB	非常用	AB	
CJ	方向灯天枠に付	CJ	
CK	方向灯 一般用OPBに付	CK	
CL	方向灯 車椅子用OPBに付	CL	
EM	かご呼登録灯付	EM	
FP	一般用OPB 閉釦付	FP	
FQ	車椅子用OPB 開釦付	FQ	
FR	車椅子用OPB 閉釦付	FR	
FS	開延長釦付	FS	
FU	UP/DN 釦付	FU	
FV	出発釦付	FV	
FW	通過釦付	FW	
FY	かご呼び取消釦付	FY	

NOTE

※FOR NAME OF LAMP LAMP (31) ~ (35) AND OUTPUT DEVICE NAME REFER TO SCHEDULE OF SPECIFICATIONS.

(LAMP (31) ~ (35) のランプ名称及びデバイス名は、仕様一覧表参照のこと。)

<FOR DESIGNER (設計参考) >
・25階床以上 (車椅子ピンを高階床用に使用)
・かご、ホール通信1系統目SCL拡張ボード使用

HVF-3, UVF-3
SK, DSK, CIP

記号 SYM.	区間 ZONE	来歴 REVISIONS	年月日 DATE	訂正 REVD.	審査 CHKD.	承認 APPD.
△		仮想I/O設定 要 に*印を追記する.	2003-04-14	A.Yanagishi	T.Mino	T.Mino

REMARKS

PROJECTION | SCALE | ORIGINAL DWG. NO. 32423722 32432704 | RV 1 | SH

DWN.	K.Suzuki	2001-12-19
CHKD.	H.Kaneko	
APPD.	T.Aono	

RE-REGD 2003.04.15

TITLE HVF-3/UVF-3 I/O C. (3)

Hitachi, Ltd. Tokyo Japan

MITO WORKS DWG. NO. 313-32476122

B 87 3

DMACS-XSEQ-01

32476122 2003.04.14 13:39:07

32475687

図番 (8) DWG. NO.	名称キーワード (8) N. KEYWORD	図種キーワード (6) D. KEYWORD	図コ (2) D. C	切作番 (6) I. WORK NO.	形式コード (20) TYPE CODE
32475687	10. C	カイロズ	26		

作業	仕様	適用図	備考
CP	ドットマトリクスCPI	CP	
CQ	CPI フラッシュタイプ	CQ	
CS	デジタルCPI パターン (A)	CS	
CT	デジタルCPI パターン (B)	CT	
CU	デジタルCPI パターン (C)	CU	
CV	デジタルCPI パターン (D)	CV	
CW	デジタルCPI パターン (E)	CW	

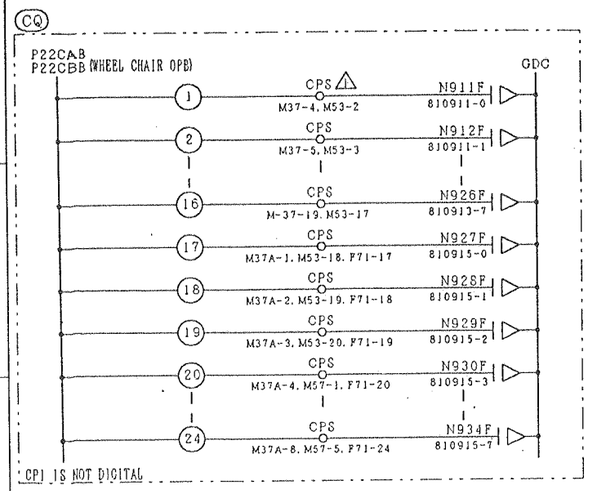

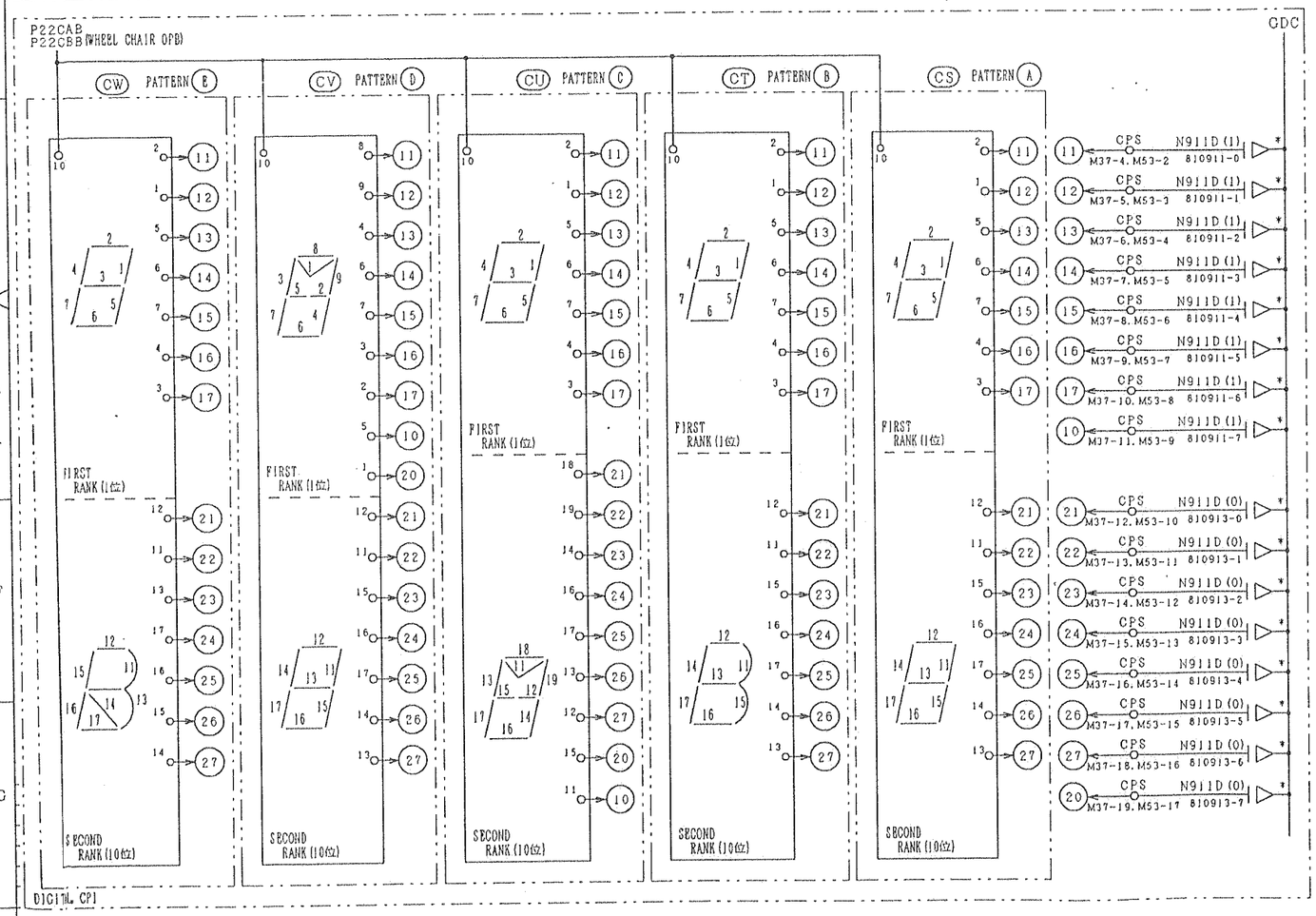

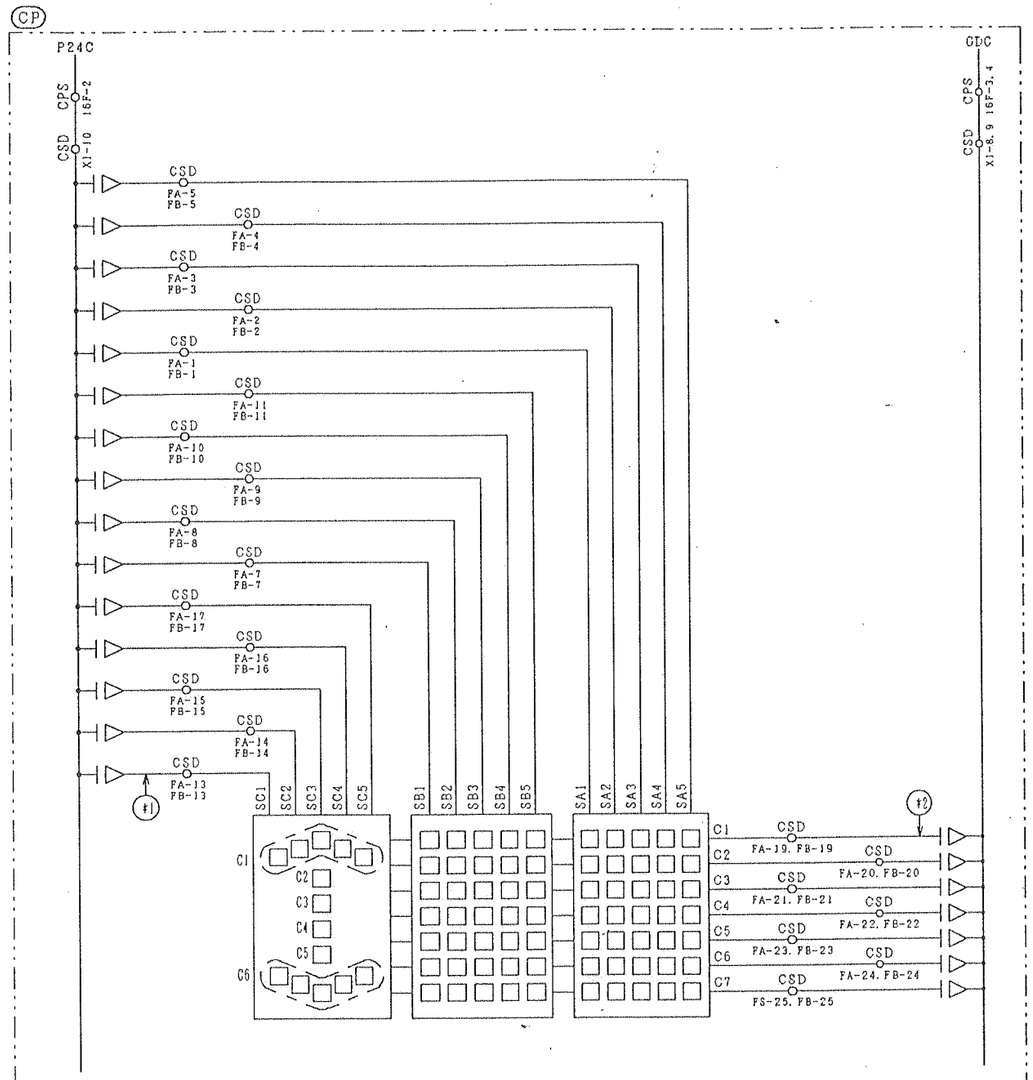

DOT MATRIX LED ADDRESS TABLE (ADDRESS OF EACH DOT UNIT)

		SC1	SC2	SC3	SC4	SC5	SB1	SB2	SB3	SB4	SB5	SA1	SA2	SA3	SA4	SA5
		(#1)														
(#2)	C1	810BC3-4	810BC3-3	810BC3-2	810BC3-1	810BC3-0	810BD1-4	810BD1-3	810BD1-2	810BD1-1	810BD1-0	E805EF-4	810BDF-3	810BDF-2	810BDF-1	810BDF-0
	C2	—	—	810BC5-2	—	—	810BD3-4	810BD3-3	810BD3-2	810BD3-1	810BD3-0	810BE1-4	810BEJ-3	810BEJ-2	810BEJ-1	810BEJ-0
	C3	—	—	810BC7-2	—	—	810BD5-4	810BD5-3	810BD5-2	810BD5-1	810BD5-0	810BE3-4	810BE3-3	810BE3-2	810BE3-1	810BE3-0
	C4	—	—	810BC9-2	—	—	810BD7-4	810BD7-3	810BD7-2	810BD7-1	810BD7-0	810BE5-4	810BE5-3	810BE5-2	810BE5-1	810BE5-0
	C5	—	—	810BCB-2	—	—	810BD9-4	810BD9-3	810BD9-2	810BD9-1	810BD9-0	810BE7-4	810BE7-3	810BE7-2	810BE7-1	810BE7-0
	C6	810BCD-4	810BCD-3	810BCD-2	810BCD-1	810BCD-0	810BDB-4	810BDB-3	810BDB-2	810BDB-1	810BDB-0	810BE9-4	810BE9-3	810BE9-2	810BE9-1	810BE9-0
	C7	—	—	—	—	—	810BDD-4	810BDD-3	810BDD-2	810BDD-1	810BDD-0	810BEB-4	810BEB-3	810BEB-2	810BEB-1	810BEB-0

DOT MATRIX CPI

<FOR DESIGNER (設計参考) >
・負荷平対策済 ⚠

HVF-3
SK, DSK, CIP

REMARKS	PROJECTION	SCALE	ORIGINAL DWG. NO.	RV
			32423095	2

				TITLE	MITO WORKS DWG. NO.	SH
RE-REGD 2003 02 19	DWN. H. Kaneko 2001-11-15			HVF-3	313-32475687	
	CHKD. T. Aono			I/O C. (4)		
	APPD. T. Aono					

Hitachi, Ltd. Tokyo Japan

記号 SYM.	理由 WHE	来歴 REVISIONS	年月日 DATE	訂正 REVD.	審査 CHKD.	承認 APPD.
2		仮想I/O設定 要 に*印を追記する. 往記追記する.	2003-02-12	A. Yanagishi	T. Mine	T. Mine
1		誤記訂正する.	2002-06-19	C. Chaleykitti	K. Gabe. & Kida	T. Mine

32475687 2003.02.12 12:10:50

32476135

図番 (8) DWG. NO.	名称キーワード (8) N. KEYWORD	図種キーワード (6) D. KEYWORD	図C (2) D. C	加工番 (6) I. WORK NO.	形式コード (20) TYPE CODE
32476135	10. C	カイロズ	26		

*1:1～16FL
*2:17～32FL
*3:33～48FL
*4:ELECTRONIC CHIME
*5:MECHANICAL CHIME OR CONG

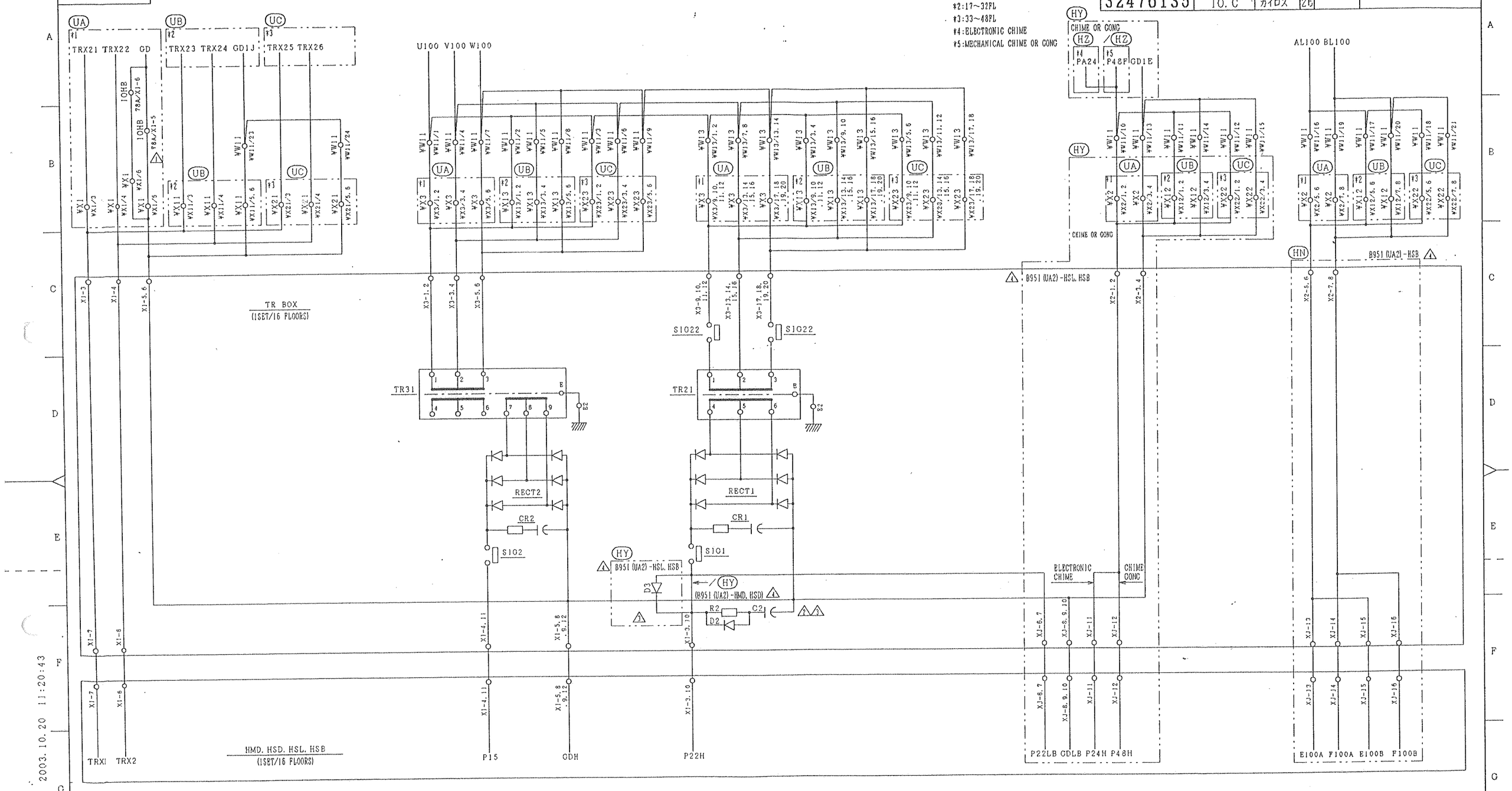

作業	仕様	適用図	備考
HN	ホールランタン付	HN	B95I (UA2)-HSB, HLN △1
HY	ホールチャイム・ゴング付	HY	B95I (UA2)-HSL, HSB △1
HZ	ホール電子チャイム付	HZ	
UA	停止階 1FL以上	UA	
UB	停止階 17FL以上	UB	
UC	停止階 33FL以上	UC	

記号 SYM.	区分 ZONE	来歴 REVISIONS	年月日 DATE	訂正 REVD.	審査 CHKD.	承認 APPD.
△1		プリント板切替 (B95I→UA2) に伴い、プリント板型式を追加する。	2003-10-14	M. Tanaka	H. Kaneko	T. Fukuda
△1		塔内TRbox内にC2・R2・D2・D3を追加する。(GD-870)	2003-05-29	A. Yanagisaki	T. Mine	T. Mine
△2	6F	誤記訂正する。	2002-10-07	K. Suzuki	H. Kaneko	T. Mine
△1		電線サイズ変更する。(UL1007-AWG18 → UL1007-AWG16)	2002-05-09	オッフ	ハバ キタ	ミネ

<FOR DESIGNER (設計参考) >
・DOT MATRIX IND
・ホール通信1系統目SCL拡張ボード使用

HVF3, UVF3S・W
SK, DSK, CIP
SCL (B95)

REMARKS

PROJECTION | SCALE | ORIGINAL DWG. NO. 32432709 32472902 | RV 4

RE-REGD 2003 10 21	DWN.	K. Suzuki	2002-01-23
	CHKD.	H. Kaneko	
	APPD.	T. Aono	

TITLE HVF3/UVF3S・W I/O C. (5)

Hitachi, Ltd. Tokyo Japan

MITO WORKS DWG. NO. 313-32476135

SH

目 的 3

2003. 10. 20 11:20:43

32476135

DMACS-XSEQ-01

32533583

図番 (8) DWG. NO.	名作キーワード (8) N. KEYWORD	図種キーワード (6) D. KEYWORD	図コ (2) D. C	切作番 (6) I. WORK NO.	形式コード (20) TYPE CODE
32533583	10. C	カイロズ	26		

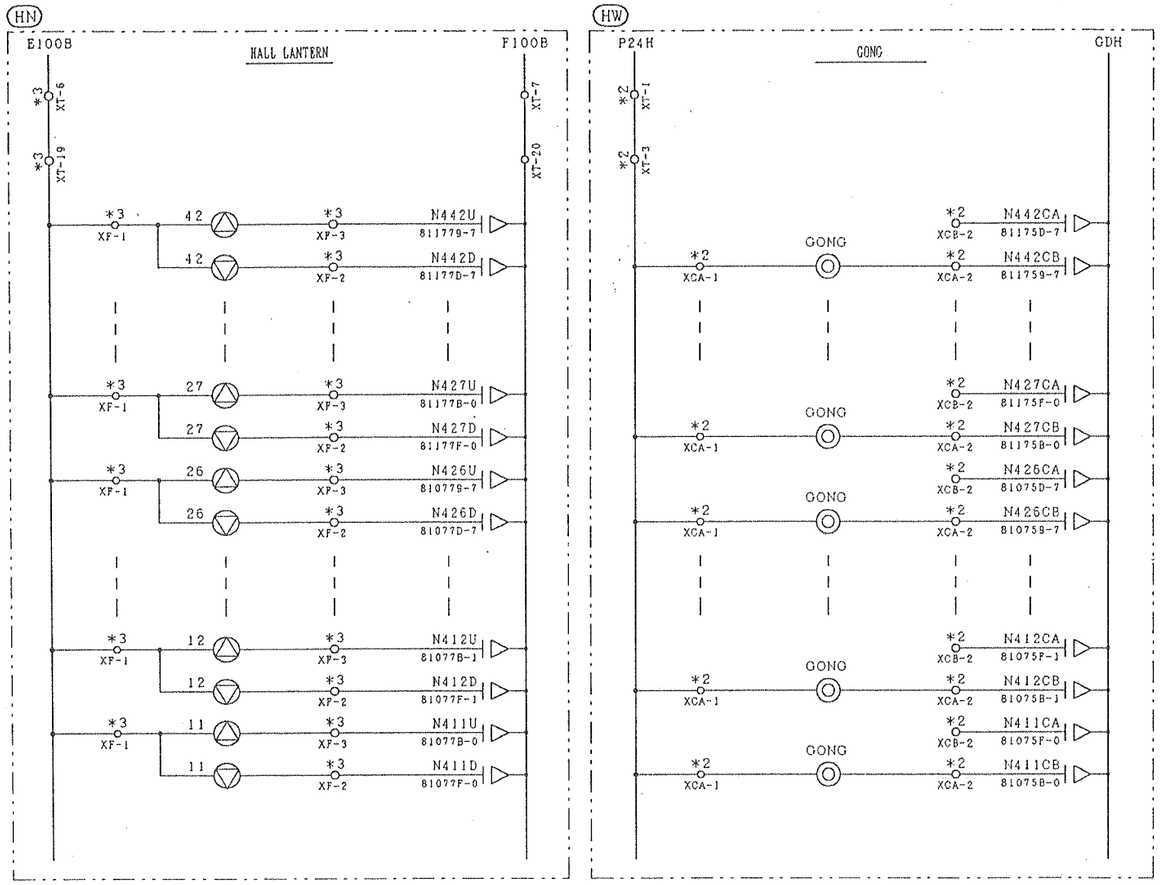

＊1・・・RESERVE

PCB	＊2	＊3
B951 (UA2) -HSL	HSL	——
B951 (UA2) -HSB	HSB	HSB
B951 (UA2) -HLN	HLN	HLN

HALL I/O TABLE

HALL LANTERN						CHIME					
UP			DOWN			RESERVE			ARRIVAL		
DEVICE	PIN NO.	BUFFER ADDRESS	DEVICE	PIN NO.	BUFFER ADDRESS	DEVICE	PIN NO.	BUFFER ADDRESS	DEVICE	PIN NO.	BUFFER ADDRESS*
N442U	XF-3	811779-7	N442D	XF-2	81177D-7	N442CA	XCB-2	81175D-7	N442CB	XCA-2	811759-7
N441U	XF-3	811779-6	N441D	XF-2	81177D-6	N441CA	XCB-2	81175D-6	N441CB	XCA-2	811759-6
N440U	XF-3	811779-5	N440D	XF-2	81177D-5	N440CA	XCB-2	81175D-5	N440CB	XCA-2	811759-5
N439U	XF-3	811779-4	N439D	XF-2	81177D-4	N439CA	XCB-2	81175D-4	N439CB	XCA-2	811759-4
N438U	XF-3	811779-3	N438D	XF-2	81177D-3	N438CA	XCB-2	81175D-3	N438CB	XCA-2	811759-3
N437U	XF-3	811779-2	N437D	XF-2	81177D-2	N437CA	XCB-2	81175D-2	N437CB	XCA-2	811759-2
N436U	XF-3	811779-1	N436D	XF-2	81177D-1	N436CA	XCB-2	81175D-1	N436CB	XCA-2	811759-1
N435U	XF-3	811779-0	N435D	XF-2	81177D-0	N435CA	XCB-2	81175D-0	N435CB	XCA-2	811759-0
N434U	XF-3	81177B-7	N434D	XF-2	81177F-7	N434CA	XCB-2	81175F-7	N434CB	XCA-2	81175B-7
N433U	XF-3	81177B-6	N433D	XF-2	81177F-6	N433CA	XCB-2	81175F-6	N433CB	XCA-2	81175B-6
N432U	XF-3	81177B-5	N432D	XF-2	81177F-5	N432CA	XCB-2	81175F-5	N432CB	XCA-2	81175B-5
N431U	XF-3	81177B-4	N431D	XF-2	81177F-4	N431CA	XCB-2	81175F-4	N431CB	XCA-2	81175B-4
N430U	XF-3	81177B-3	N430D	XF-2	81177F-3	N430CA	XCB-2	81175F-3	N430CB	XCA-2	81175B-3
N429U	XF-3	81177B-2	N429D	XF-2	81177F-2	N429CA	XCB-2	81175F-2	N429CB	XCA-2	81175B-2
N428U	XF-3	81177B-1	N428D	XF-2	81177F-1	N428CA	XCB-2	81175F-1	N428CB	XCA-2	81175B-1
N427U	XF-3	81177B-0	N427D	XF-2	81177F-0	N427CA	XCB-2	81175F-0	N427CB	XCA-2	81175B-0
N426U	XF-3	810779-7	N426D	XF-2	81077D-7	N426CA	XCB-2	81075D-7	N426CB	XCA-2	810759-7
N425U	XF-3	810779-6	N425D	XF-2	81077D-6	N425CA	XCB-2	81075D-6	N425CB	XCA-2	810759-6
N424U	XF-3	810779-5	N424D	XF-2	81077D-5	N424CA	XCB-2	81075D-5	N424CB	XCA-2	810759-5
N423U	XF-3	810779-4	N423D	XF-2	81077D-4	N423CA	XCB-2	81075D-4	N423CB	XCA-2	810759-4
N422U	XF-3	810779-3	N422D	XF-2	81077D-3	N422CA	XCB-2	81075D-3	N422CB	XCA-2	810759-3
N421U	XF-3	810779-2	N421D	XF-2	81077D-2	N421CA	XCB-2	81075D-2	N421CB	XCA-2	810759-2
N420U	XF-3	810779-1	N420D	XF-2	81077D-1	N420CA	XCB-2	81075D-1	N420CB	XCA-2	810759-1
N419U	XF-3	810779-0	N419D	XF-2	81077D-0	N419CA	XCB-2	81075D-0	N419CB	XCA-2	810759-0
N418U	XF-3	81077B-7	N418D	XF-2	81077F-7	N418CA	XCB-2	81075F-7	N418CB	XCA-2	81075B-7
N417U	XF-3	81077B-6	N417D	XF-2	81077F-6	N417CA	XCB-2	81075F-6	N417CB	XCA-2	81075B-6
N416U	XF-3	81077B-5	N416D	XF-2	81077F-5	N416CA	XCB-2	81075F-5	N416CB	XCA-2	81075B-5
N415U	XF-3	81077B-4	N415D	XF-2	81077F-4	N415CA	XCB-2	81075F-4	N415CB	XCA-2	81075B-4
N414U	XF-3	71077B-3	N414D	XF-2	81077F-3	N414CA	XCB-2	81075F-3	N414CB	XCA-2	81075B-3
N413U	XF-3	81077B-2	N413D	XF-2	81077F-2	N413CA	XCB-2	81075F-2	N413CB	XCA-2	81075B-2
N412U	XF-3	81077B-1	N412D	XF-2	81077F-1	N412CA	XCB-2	81075F-1	N412CB	XCA-2	81075B-1
N411U	XF-3	81077B-0	N411D	XF-2	81077F-0	N411CA	XCB-2	81075F-0	N411CB	XCA-2	81075B-0

作業	仕様	適用図	備考
GJ	即時予約付	GJ	
HN	ホールランタン付	HN	
HW	ホールにゴング	HW	

<FOR DESIGNER (設計参考) >
・DOT MATRIX CPI
・B951 (UA2) -HLN　　・かごホール通信1系目SCL拡張ボード使用

HVF-3
SK, DSK, CIP

REMARKS

PROJECTION　SCALE　ORIGINAL DWG. NO. 32513581 32493333　RV

REGD 2003 12 09
DWN. S. Gon 2003-12-08
CHKD. A. Yamagishi
APPD. T. Fukuda

TITLE HVF-3 I/O C. (6)

Hitachi, Ltd. Tokyo Japan

MITO WORKS DWG. NO. 313-32533583　SH

記号 SYM.	座標 ZONE	来歴 REVISIONS	年月日 DATE	訂正 REVD.	審査 CHKD.	承認 APPD.

32533583　2003.12.08 11:45:58

DMACS-XSEQ-01

32476125

図番 (8) DWG. NO.	名称キーワード (8) N. KEYWORD	図種キーワード (6) D. KEYWORD	図コ (2) D. C	初作番 (6) I. WORK NO.	形式コード (20) TYPE CODE
32476125	IO. C	カイロス	26		

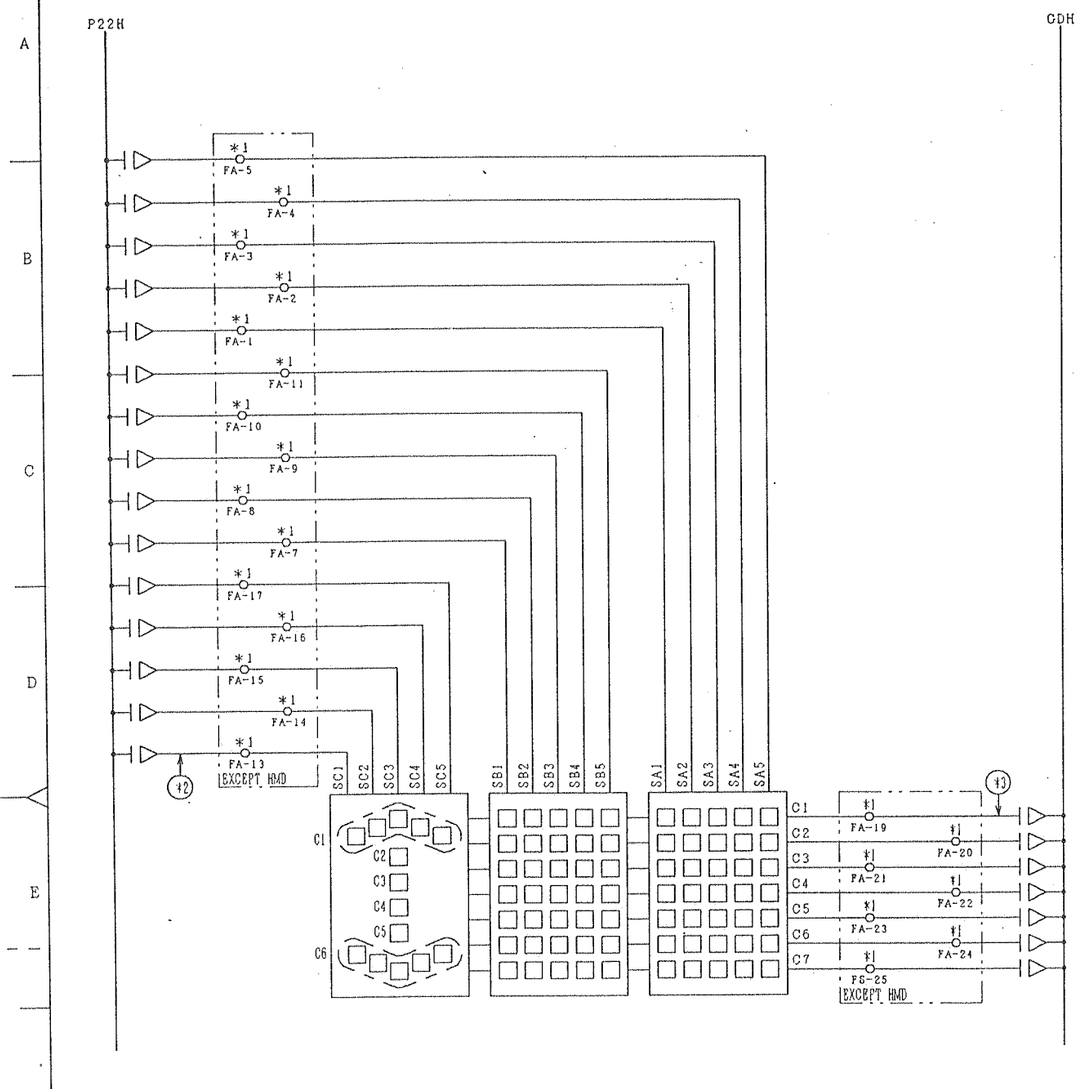

DOT MATRIX LED ADDRESS TABLE (ADDRESS OF EACH DOT UNIT)

*3			*2 SC1	SC2	SC3	SC4	SC5	SB1	SB2	SB3	SB4	SB5	SA1	SA2	SA3	SA4	SA5
	1~16FL	C1	810BC3-4	810BC3-3	810BC3-2	810BC3-1	810BC3-0	810BC9-4	810BC9-3	810BC9-2	810BC9-1	810BC9-0	810BD0-4	810BD0-3	810BD0-2	810BD0-1	810BD0-0
		C2	—	—	810BC4-2	—	—	810BCA-4	810BCA-3	810BCA-2	810BCA-1	810BCA-0	810BD1-4	810BD1-3	810BD1-2	810BD1-1	810BD1-0
		C3	—	—	810BC5-2	—	—	810BCB-4	810BCB-3	810BCB-2	810BCB-1	810BCB-0	810BD2-4	810BD2-3	810BD2-2	810BD2-1	810BD2-0
		C4	—	—	810BC6-2	—	—	810BCC-4	810BCC-3	810BCC-2	810BCC-1	810BCC-0	810BD3-4	810BD3-3	810BD3-2	810BD3-1	810BD3-0
		C5	—	—	810BC7-2	—	—	810BCD-4	810BCD-3	810BCD-2	810BCD-1	810BCD-0	810BD4-4	810BD4-3	810BD4-2	810BD4-1	810BD4-0
		C6	810BC8-4	810BC8-3	810BC8-2	810BC8-1	810BC8-0	810BCE-4	810BCE-3	810BCE-2	810BCE-1	810BCE-0	810BD5-4	810BD5-3	810BD5-2	810BD5-1	810BD5-0
		C7	—	—	—	—	—	810BCF-4	810BCF-3	810BCF-2	810BCF-1	810BCF-0	810BD6-4	810BD6-3	810BD6-2	810BD6-1	810BD6-0
	17~32FL	C1	811BC3-4	811BC3-3	811BC3-2	811BC3-1	811BC3-0	811BC9-4	811BC9-3	811BC9-2	811BC9-1	811BC9-0	811BD0-4	811BD0-3	811BD0-2	811BD0-1	811BD0-0
		C2	—	—	811BC4-2	—	—	811BCA-4	811BCA-3	811BCA-2	811BCA-1	811BCA-0	811BD1-4	811BD1-3	811BD1-2	811BD1-1	811BD1-0
		C3	—	—	811BC5-2	—	—	811BCB-4	811BCB-3	811BCB-2	811BCB-1	811BCB-0	811BD2-4	811BD2-3	811BD2-2	811BD2-1	811BD2-0
		C4	—	—	811BC6-2	—	—	811BCC-4	811BCC-3	811BCC-2	811BCC-1	811BCC-0	811BD3-4	811BD3-3	811BD3-2	811BD3-1	811BD3-0
		C5	—	—	811BC7-2	—	—	811BCD-4	811BCD-3	811BCD-2	811BCD-1	811BCD-0	811BD4-4	811BD4-3	811BD4-2	811BD4-1	811BD4-0
		C6	811BC8-4	811BC8-3	811BC8-2	811BC8-1	811BC8-0	811BCE-4	811BCE-3	811BCE-2	811BCE-1	811BCE-0	811BD5-4	811BD5-3	811BD5-2	811BD5-1	811BD5-0
		C7	—	—	—	—	—	811BCF-4	811BCF-3	811BCF-2	811BCF-1	811BCF-0	811BD6-4	811BD6-3	811BD6-2	811BD6-1	811BD6-0
	33~48FL	C1	812BC3-4	812BC3-3	812BC3-2	812BC3-1	812BC3-0	812BC9-4	812BC9-3	812BC9-2	812BC9-1	812BC9-0	812BD0-4	812BD0-3	812BD0-2	812BD0-1	812BD0-0
		C2	—	—	812BC4-2	—	—	812BCA-4	812BCA-3	812BCA-2	812BCA-1	812BCA-0	812BD1-4	812BD1-3	812BD1-2	812BD1-1	812BD1-0
		C3	—	—	812BC5-2	—	—	812BCB-4	812BCB-3	812BCB-2	812BCB-1	812BCB-0	812BD2-4	812BD2-3	812BD2-2	812BD2-1	812BD2-0
		C4	—	—	812BC6-2	—	—	812BCC-4	812BCC-3	812BCC-2	812BCC-1	812BCC-0	812BD3-4	812BD3-3	812BD3-2	812BD3-1	812BD3-0
		C5	—	—	812BC7-2	—	—	812BCD-4	812BCD-3	812BCD-2	812BCD-1	812BCD-0	812BD4-4	812BD4-3	812BD4-2	812BD4-1	812BD4-0
		C6	812BC8-4	812BC8-3	812BC8-2	812BC8-1	812BC8-0	812BCE-4	812BCE-3	812BCE-2	812BCE-1	812BCE-0	812BD5-4	812BD5-3	812BD5-2	812BD5-1	812BD5-0
		C7	—	—	—	—	—	812BCF-4	812BCF-3	812BCF-2	812BCF-1	812BCF-0	812BD6-4	812BD6-3	812BD6-2	812BD6-1	812BD6-0
	49~64FL	C1	813BC3-4	813BC3-3	813BC3-2	813BC3-1	813BC3-0	813BC9-4	813BC9-3	813BC9-2	813BC9-1	813BC9-0	813BD0-4	813BD0-3	813BD0-2	813BD0-1	813BD0-0
		C2	—	—	813BC4-2	—	—	813BCA-4	813BCA-3	813BCA-2	813BCA-1	813BCA-0	813BD1-4	813BD1-3	813BD1-2	813BD1-1	813BD1-0
		C3	—	—	813BC5-2	—	—	813BCB-4	813BCB-3	813BCB-2	813BCB-1	813BCB-0	813BD2-4	813BD2-3	813BD2-2	813BD2-1	813BD2-0
		C4	—	—	813BC6-2	—	—	813BCC-4	813BCC-3	813BCC-2	813BCC-1	813BCC-0	813BD3-4	813BD3-3	813BD3-2	813BD3-1	813BD3-0
		C5	—	—	813BC7-2	—	—	813BCD-4	813BCD-3	813BCD-2	813BCD-1	813BCD-0	813BD4-4	813BD4-3	813BD4-2	813BD4-1	813BD4-0
		C6	813BC8-4	813BC8-3	813BC8-2	813BC8-1	813BC8-0	813BCE-4	813BCE-3	813BCE-2	813BCE-1	813BCE-0	813BD5-4	813BD5-3	813BD5-2	813BD5-1	813BD5-0
		C7	—	—	—	—	—	813BCF-4	813BCF-3	813BCF-2	813BCF-1	813BCF-0	813BD6-4	813BD6-3	813BD6-2	813BD6-1	813BD6-0

PCB	*1
B951 (UA2) -HMDA	HMD
B951 (UA2) -HMDB	
B951 (UA2) -HSD	HSD
B951 (UA2) -HSL	HSL
B951 (UA2) -HSB	HSB

<FOR DESIGNER (設計参考)>
・DOT MATRIX IND
・かご，ホール通信1系統目SCL拡張ボード使用

HVF-3, UVF-3
SK, DSK, CIP

記号 SYM.	座標 ZONE	来歴 REVISIONS	年月日 DATE	訂正 REVD.	審査 CHKD.	承認 APPD.
△		プリント板切替 (B951→UA2) に伴い，プリント板型式を追加する．	2003-10-14	M. Tanaka	H. Kaneko	T. Fukuda

REMARKS

PROJECTION | SCALE | ORIGINAL DWG. NO. 32412231 32432712 | RV 1

RE-REGD 2003.10.21

DWN.	K. Suzuki	2001-12-19
CHKD.	H. Kaneko	
APPD.	T. Aono	

TITLE HVF-3/UVF-3 I/O C. (7)

Hitachi, Ltd. Tokyo Japan

MITO WORKS DWG. NO. 313-32476125

SH

3

2003.10.20 11:27:09

32476125

DMACS-XSBQ-01

32475020

図番 (8) DWG. NO.	名称キーワード (8) N. KEYWORD	図種キーワード (6) D. KEYWORD	図コ (2) D. C	初作番 (6) I. WORK NO.	形式コード (20) TYPE CODE
32475020	10. C	カイロズ	26		

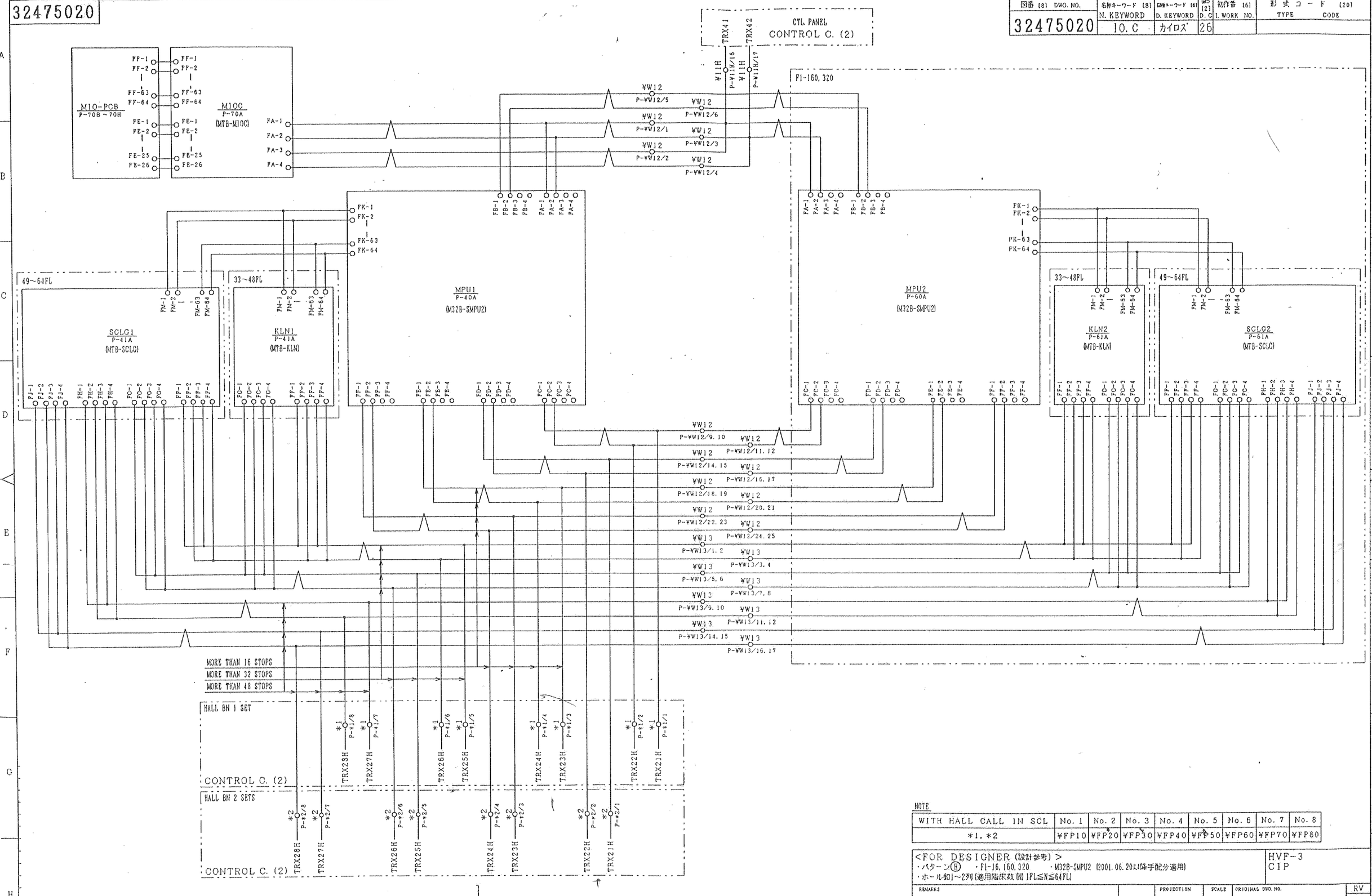

NOTE

WITH HALL CALL IN SCL	No. 1	No. 2	No. 3	No. 4	No. 5	No. 6	No. 7	No. 8
*1, *2	¥FP10	¥FP20	¥FP30	¥FP40	¥FP50	¥FP60	¥FP70	¥FP80

<FOR DESIGNER (設計参考) >
・パターン(H) ・FI-16, 160, 320 ・M32B-SMPU2 (2001.06.20以降手配分適用)
・ホール釦1~2列 (適用階床数 (N) 1FL≦N≦64FL)

HVF-3
CIP

REMARKS

PROJECTION

SCALE

ORIGINAL DWG. NO. 32432717 RV

REGD 2001.11.23

DWN.	N. Baba	2001.11.20
CHKD.	T. Masuda	
APPD.	T. Aono	

TITLE HVF-3 COMMON I/O C. (1)

Hitachi, Ltd. Tokyo Japan

MITO WORKS DWG. NO. 313-32475020 SH

記号 SYM.	区分 区分	来歴 REVISIONS	年月日 DATE	訂正 REVD.	審査 CHKD.	承認 APPD.

32475020 2001.11.20 17:44:13

DMACS-XSEQ-01

3

32479756

図番 (8) DWG. NO.	名称キーワード (8) N. KEYWORD	図種キーワード (6) D. KEYWORD	図コード (2) D. C	初作番 (6) I. WORK NO.	形式コード (20) TYPE CODE
32479756	10. C	カイロズ	26		

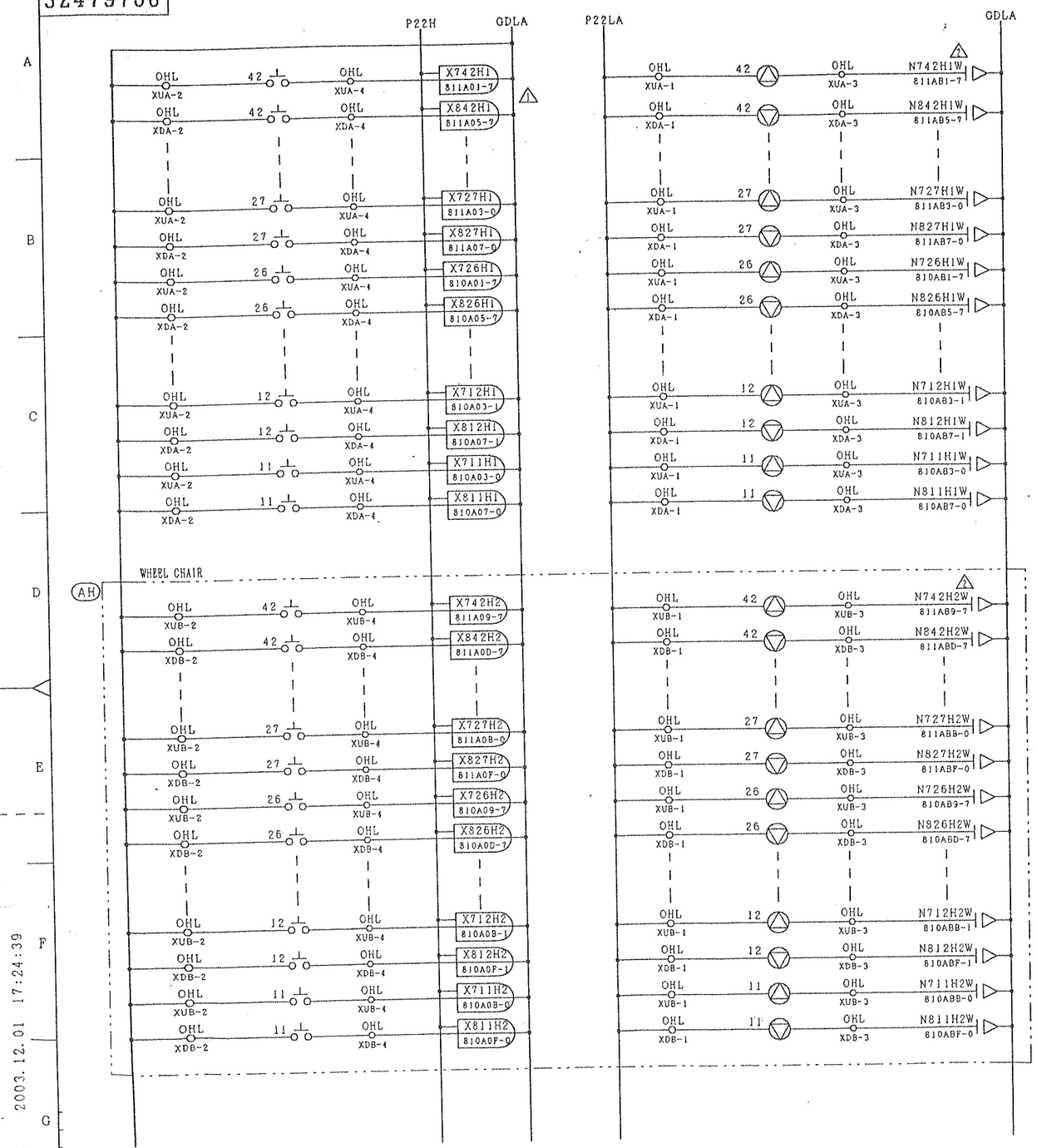

HALL CALL I/O TABLE

	UP						DOWN					
	INPUT			OUTPUT			INPUT			OUTPUT		
	DEVICE	PIN NO.	BUFFER ADDRESS	DEVICE	PIN NO.	BUFFER ADDRESS	DEVICE	PIN NO.	BUFFER ADDRESS	DEVICE	PIN NO.	BUFFER ADDRESS
ORDINARY	X742H1	XUA-4	811A01-7	N742H1W	XUA-3	811AB1-7	X842H1	XDA-4	811A05-7	N842H1W	XDA-3	811AB5-7
	X741H1	XUA-4	811A01-6	N741H1W	XUA-3	811AB1-6	X841H1	XDA-4	811A05-6	N841H1W	XDA-3	811AB5-6
	X740H1	XUA-4	811A01-5	N740H1W	XUA-3	811AB1-5	X840H1	XDA-4	811A05-5	N840H1W	XDA-3	811AB5-5
	X739H1	XUA-4	811A01-4	N739H1W	XUA-3	811AB1-4	X839H1	XDA-4	811A05-4	N839H1W	XDA-3	811AB5-4
	X738H1	XUA-4	811A01-3	N738H1W	XUA-3	811AB1-3	X838H1	XDA-4	811A05-3	N838H1W	XDA-3	811AB5-3
	X737H1	XUA-4	811A01-2	N737H1W	XUA-3	811AB1-2	X837H1	XDA-4	811A05-2	N837H1W	XDA-3	811AB5-2
	X736H1	XUA-4	811A01-1	N736H1W	XUA-3	811AB1-1	X836H1	XDA-4	811A05-1	N836H1W	XDA-3	811AB5-1
	X735H1	XUA-4	811A01-0	N735H1W	XUA-3	811AB1-0	X835H1	XDA-4	811A05-0	N835H1W	XDA-3	811AB5-0
	X734H1	XUA-4	811A03-7	N734H1W	XUA-3	811AB3-7	X834H1	XDA-4	811A07-7	N834H1W	XDA-3	811AB7-7
	X733H1	XUA-4	811A03-6	N733H1W	XUA-3	811AB3-6	X833H1	XDA-4	811A07-6	N833H1W	XDA-3	811AB7-6
	X732H1	XUA-4	811A03-5	N732H1W	XUA-3	811AB3-5	X832H1	XDA-4	811A07-5	N832H1W	XDA-3	811AB7-5
	X731H1	XUA-4	811A03-4	N731H1W	XUA-3	811AB3-4	X831H1	XDA-4	811A07-4	N831H1W	XDA-3	811AB7-4
	X730H1	XUA-4	811A03-3	N730H1W	XUA-3	811AB3-3	X830H1	XDA-4	811A07-3	N830H1W	XDA-3	811AB7-3
	X729H1	XUA-4	811A03-2	N729H1W	XUA-3	811AB3-2	X829H1	XDA-4	811A07-2	N829H1W	XDA-3	811AB7-2
	X728H1	XUA-4	811A03-1	N728H1W	XUA-3	811AB3-1	X828H1	XDA-4	811A07-1	N828H1W	XDA-3	811AB7-1
	X727H1	XUA-4	811A03-0	N727H1W	XUA-3	811AB3-0	X827H1	XDA-4	811A07-0	N827H1W	XDA-3	811AB7-0
	X726H1	XUA-4	810A01-7	N726H1W	XUA-3	810AB1-7	X826H1	XDA-4	810A05-7	N826H1W	XDA-3	810AB5-7
	X725H1	XUA-4	810A01-6	N725H1W	XUA-3	810AB1-6	X825H1	XDA-4	810A05-6	N825H1W	XDA-3	810AB5-6
	X724H1	XUA-4	810A01-5	N724H1W	XUA-3	810AB1-5	X824H1	XDA-4	810A05-5	N824H1W	XDA-3	810AB5-5
	X723H1	XUA-4	810A01-4	N723H1W	XUA-3	810AB1-4	X823H1	XDA-4	810A05-4	N823H1W	XDA-3	810AB5-4
	X722H1	XUA-4	810A01-3	N722H1W	XUA-3	810AB1-3	X822H1	XDA-4	810A05-3	N822H1W	XDA-3	810AB5-3
	X721H1	XUA-4	810A01-2	N721H1W	XUA-3	810AB1-2	X821H1	XDA-4	810A05-2	N821H1W	XDA-3	810AB5-2
	X720H1	XUA-4	810A01-1	N720H1W	XUA-3	810AB1-1	X820H1	XDA-4	810A05-1	N820H1W	XDA-3	810AB5-1
	X719H1	XUA-4	810A01-0	N719H1W	XUA-3	810AB1-0	X819H1	XDA-4	810A05-0	N819H1W	XDA-3	810AB5-0
	X718H1	XUA-4	810A03-7	N718H1W	XUA-3	810AB3-7	X818H1	XDA-4	810A07-7	N818H1W	XDA-3	810AB7-7
	X717H1	XUA-4	810A03-6	N717H1W	XUA-3	810AB3-6	X817H1	XDA-4	810A07-6	N817H1W	XDA-3	810AB7-6
	X716H1	XUA-4	810A03-5	N716H1W	XUA-3	810AB3-5	X816H1	XDA-4	810A07-5	N816H1W	XDA-3	810AB7-5
	X715H1	XUA-4	810A03-4	N715H1W	XUA-3	810AB3-4	X815H1	XDA-4	810A07-4	N815H1W	XDA-3	810AB7-4
	X714H1	XUA-4	810A03-3	N714H1W	XUA-3	810AB3-3	X814H1	XDA-4	810A07-3	N814H1W	XDA-3	810AB7-3
	X713H1	XUA-4	810A03-2	N713H1W	XUA-3	810AB3-2	X813H1	XDA-4	810A07-2	N813H1W	XDA-3	810AB7-2
	X712H1	XUA-4	810A03-1	N712H1W	XUA-3	810AB3-1	X812H1	XDA-4	810A07-1	N812H1W	XDA-3	810AB7-1
	X711H1	XUA-4	810A03-0	N711H1W	XUA-3	810AB3-0	X811H1	XDA-4	810A07-0	N811H1W	XDA-3	810AB7-0
WHEEL CHAIR	X742H2	XUB-4	811A09-7	N742H2W	XUB-3	811AB9-7	X842H2	XDB-4	811A0D-7	N842H2W	XDB-3	811ABD-7
	X741H2	XUB-4	811A09-6	N741H2W	XUB-3	811AB9-6	X841H2	XDB-4	811A0D-6	N841H2W	XDB-3	811ABD-6
	X740H2	XUB-4	811A09-5	N740H2W	XUB-3	811AB9-5	X840H2	XDB-4	811A0D-5	N840H2W	XDB-3	811ABD-5
	X739H2	XUB-4	811A09-4	N739H2W	XUB-3	811AB9-4	X839H2	XDB-4	811A0D-4	N839H2W	XDB-3	811ABD-4
	X738H2	XUB-4	811A09-3	N738H2W	XUB-3	811AB9-3	X838H2	XDB-4	811A0D-3	N838H2W	XDB-3	811ABD-3
	X737H2	XUB-4	811A09-2	N737H2W	XUB-3	811AB9-2	X837H2	XDB-4	811A0D-2	N837H2W	XDB-3	811ABD-2
	X736H2	XUB-4	811A09-1	N736H2W	XUB-3	811AB9-1	X836H2	XDB-4	811A0D-1	N836H2W	XDB-3	811ABD-1
	X735H2	XUB-4	811A09-0	N735H2W	XUB-3	811AB9-0	X835H2	XDB-4	811A0D-0	N835H2W	XDB-3	811ABD-0
	X734H2	XUB-4	811A0B-7	N734H2W	XUB-3	811ABB-7	X834H2	XDB-4	811A0F-7	N834H2W	XDB-3	811ABF-7
	X733H2	XUB-4	811A0B-6	N733H2W	XUB-3	811ABB-6	X833H2	XDB-4	811A0F-6	N833H2W	XDB-3	811ABF-6
	X732H2	XUB-4	811A0B-5	N732H2W	XUB-3	811ABB-5	X832H2	XDB-4	811A0F-5	N832H2W	XDB-3	811ABF-5
	X731H2	XUB-4	811A0B-4	N731H2W	XUB-3	811ABB-4	X831H2	XDB-4	811A0F-4	N831H2W	XDB-3	811ABF-4
	X730H2	XUB-4	811A0B-3	N730H2W	XUB-3	811ABB-3	X830H2	XDB-4	811A0F-3	N830H2W	XDB-3	811ABF-3
	X729H2	XUB-4	811A0B-2	N729H2W	XUB-3	811ABB-2	X829H2	XDB-4	811A0F-2	N829H2W	XDB-3	811ABF-2
	X728H2	XUB-4	811A0B-1	N728H2W	XUB-3	811ABB-1	X828H2	XDB-4	811A0F-1	N828H2W	XDB-3	811ABF-1
	X727H2	XUB-4	811A0B-0	N727H2W	XUB-3	811ABB-0	X827H2	XDB-4	811A0F-0	N827H2W	XDB-3	811ABF-0
	X726H2	XUB-4	810A09-7	N726H2W	XUB-3	810AB9-7	X826H2	XDB-4	810A0D-7	N826H2W	XDB-3	810ABD-7
	X725H2	XUB-4	810A09-6	N725H2W	XUB-3	810AB9-6	X825H2	XDB-4	810A0D-6	N825H2W	XDB-3	810ABD-6
	X724H2	XUB-4	810A09-5	N724H2W	XUB-3	810AB9-5	X824H2	XDB-4	810A0D-5	N824H2W	XDB-3	810ABD-5
	X723H2	XUB-4	810A09-4	N723H2W	XUB-3	810AB9-4	X823H2	XDB-4	810A0D-4	N823H2W	XDB-3	810ABD-4
	X722H2	XUB-4	810A09-3	N722H2W	XUB-3	810AB9-3	X822H2	XDB-4	810A0D-3	N822H2W	XDB-3	810ABD-3
	X721H2	XUB-4	810A09-2	N721H2W	XUB-3	810AB9-2	X821H2	XDB-4	810A0D-2	N821H2W	XDB-3	810ABD-2
	X720H2	XUB-4	810A09-1	N720H2W	XUB-3	810AB9-1	X820H2	XDB-4	810A0D-1	N820H2W	XDB-3	810ABD-1
	X719H2	XUB-4	810A09-0	N719H2W	XUB-3	810AB9-0	X819H2	XDB-4	810A0D-0	N819H2W	XDB-3	810ABD-0
	X718H2	XUB-4	810A0B-7	N718H2W	XUB-3	810ABB-7	X818H2	XDB-4	810A0F-7	N818H2W	XDB-3	810ABF-7
	X717H2	XUB-4	810A0B-6	N717H2W	XUB-3	810ABB-6	X817H2	XDB-4	810A0F-6	N817H2W	XDB-3	810ABF-6
	X716H2	XUB-4	810A0B-5	N716H2W	XUB-3	810ABB-5	X816H2	XDB-4	810A0F-5	N816H2W	XDB-3	810ABF-5
	X715H2	XUB-4	810A0B-4	N715H2W	XUB-3	810ABB-4	X815H2	XDB-4	810A0F-4	N815H2W	XDB-3	810ABF-4
	X714H2	XUB-4	810A0B-3	N714H2W	XUB-3	810ABB-3	X814H2	XDB-4	810A0F-3	N814H2W	XDB-3	810ABF-3
	X713H2	XUB-4	810A0B-2	N713H2W	XUB-3	810ABB-2	X813H2	XDB-4	810A0F-2	N813H2W	XDB-3	810ABF-2
	X712H2	XUB-4	810A0B-1	N712H2W	XUB-3	810ABB-1	X812H2	XDB-4	810A0F-1	N812H2W	XDB-3	810ABF-1
	X711H2	XUB-4	810A0B-0	N711H2W	XUB-3	810ABB-0	X811H2	XDB-4	810A0F-0	N811H2W	XDB-3	810ABF-0

作業	仕様	適用図	備考
AH	車椅子エレ	AH	

記号 SYM.	区域 ZONE	来歴 REVISIONS	年月日 DATE	訂正 REVD.	審査 CHKD.	承認 APPD.
6A, 9A		応答灯信号デバイス誤記訂正する. (N###H1→N###H1W, N###H2→N###H2W)	2003.12.02	T. Yamada	T. Tanaguchi	T. Fukuda
4A		42FLの入力バッファのアドレス誤記のため訂正する. (811A03→811A01, 811A07→811A05)	2002-01-23	H. Kaneko	T. Aono	T. Aono

<FOR DESIGNER (設計参考)>
・かご、ホール通信1系統目SCL拡張ボード使用

HVF-3
SK, DSK, CIP

REMARKS

DWN.	S. Urano	2001-12-19	
CHKD.	K. Suzuki	H. Kaneko	
APPD.	T. Aono		

RE-REGD 2003 12 02

TITLE: HVF-3
COMMON I/O C. (2)

PROJECTION | SCALE | ORIGINAL DWG. NO. 32432721 | RV 2

Hitachi, Ltd. Tokyo Japan

MITO WORKS DWG. NO. 313-32479756 | SH | B 3

32479756 2003. 12. 01 17:24:39

32519662

図番 [8] DWG. NO.	名称キーワード [8] N. KEYWORD	図種キーワード [6] D. KEYWORD	図コ [2] D. C	初作番 [6] I. WORK NO.	形式コード [20] TYPE CODE
32519662	IND. C	カイロズ	26		

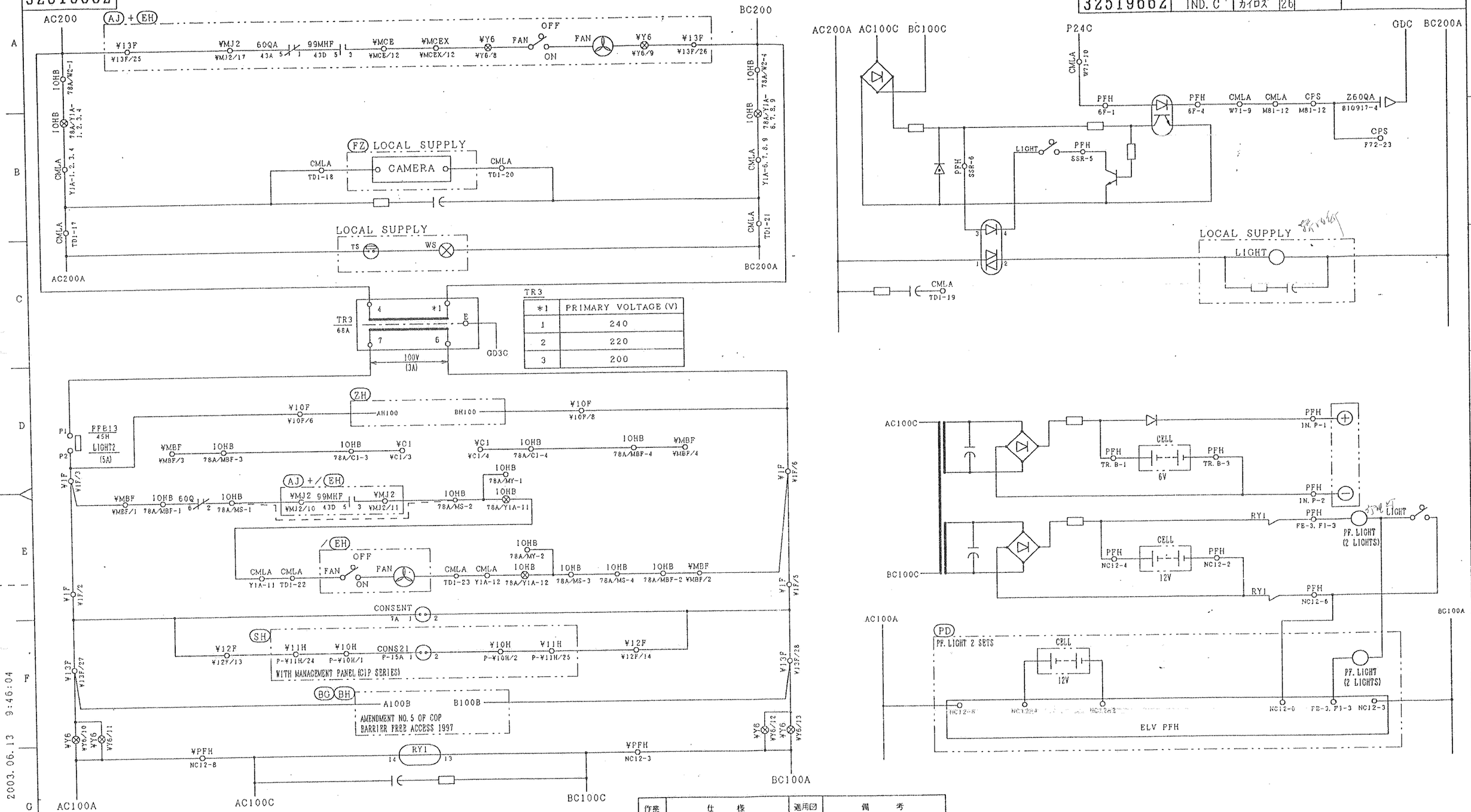

TR3

*1	PRIMARY VOLTAGE (V)
1	240
2	220
3	200

作業	仕様	適用図	備考
AJ	COP規格	AJ	
BG	AMENDMENT NO. 5 OF COP	BG	
BH	BARRIER FREE ACCESS 1997	BH	
EH	FAN 200V級	EH	
FZ	かご内カメラ	FZ	
PD	PF. LIGHT 2セット	PD	
SH	群管理 代表エレ	SH	
ZH	HER1OS付	ZH	

<FOR DESIGNER (設計参考) >
・照明電源200V級　・かご、ホール通信1系統BSCL拡張ポート使用
・点検灯SW不付 (タンブラSW付)　・EHインターホン　・HERIOS対応

HVF-3
SK. DSK, CIP

記号 SYM.	座標 ZONE	来歴 REVISIONS	年月日 DATE	訂正 REVD.	審査 CHKD.	承認 APPD.

REMARKS	PROJECTION	SCALE	ORIGINAL DWG. NO.	RV
			32466468 32486054	

				TITLE		MITO WORKS DWG. NO.	SH
REGD 2003.06.16	DWN.	A. Andou	2003. 06. 13	HVF-3	Hitachi,Ltd. Tokyo Japan	313-32519662	
	CHKD.	A. Yamagishi		AC C. (1)			
	APPD.	T. Mine					

SH 3

DMAOS-XSEQ-01

32519662 2003.06.13 9:46:04

32519659

図番 (8) DWG. NO.	名称キーワード (8) N. KEYWORD	図種キーワード (6) D. KEYWORD	図コ (2) D. C	初作番 (6) I. WORK NO.	形式コード (20) TYPE CODE
32519659	IND. C	カイロズ	26		

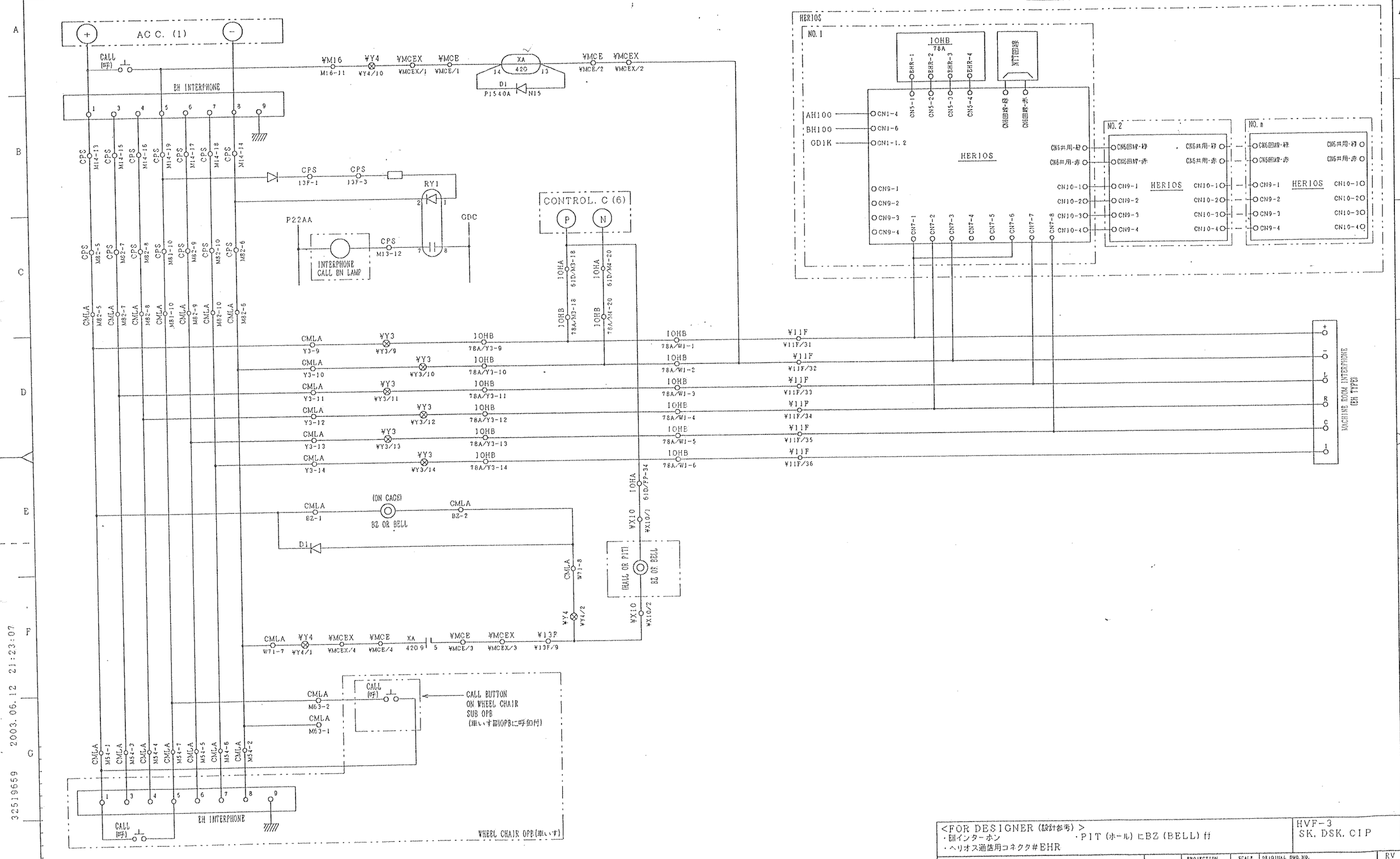

<FOR DESIGNER (設計参考) >
・EHインターホン ・PIT (ホール) にBZ (BELL) 付
・ヘリオス通信用コネクタ#EHR

HVF-3
SK. DSK. CIP

REMARKS	PROJECTION	SCALE	ORIGINAL DWG. NO.	RV
			32505270	

REGD 2003 06 16				TITLE		MITO WORKS DWG. NO.	SH
	DWN.	A. Andou	2003. 06. 13	HVF-3	Hitachi,Ltd. Tokyo Japan	313-32519659	
	CHKD.	A. Yanagishi		AC C. (2)			
	APPD.	T. Mine					3

記号 SYM.	区標 ZONE	来歴 REVISIONS	年月日 DATE	訂正 REVD.	審査 CHKD.	承認 APPD.

32519659 2003.06.12 21:23:07

DMACS-XSFQ-01

32473159

図番 (8) DWG. NO.	名称キーワード (8) N. KEYWORD	図種キーワード (6) D. KEYWORD	図コ (2) D. C	初作番 (6) I. WORK NO.	形式コード (20) TYPE CODE
32473159	IND. C	カイロズ	26		

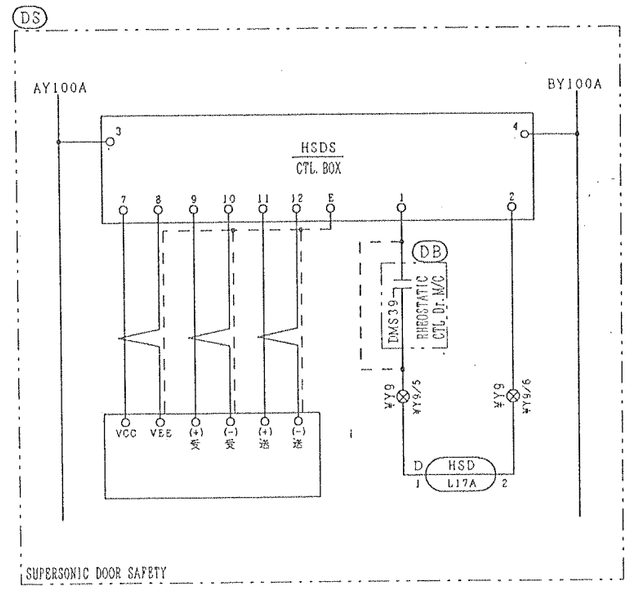

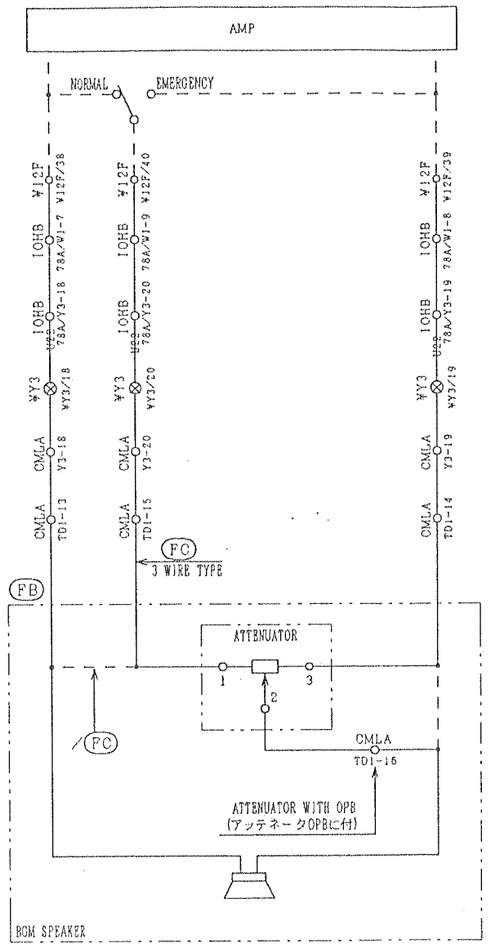

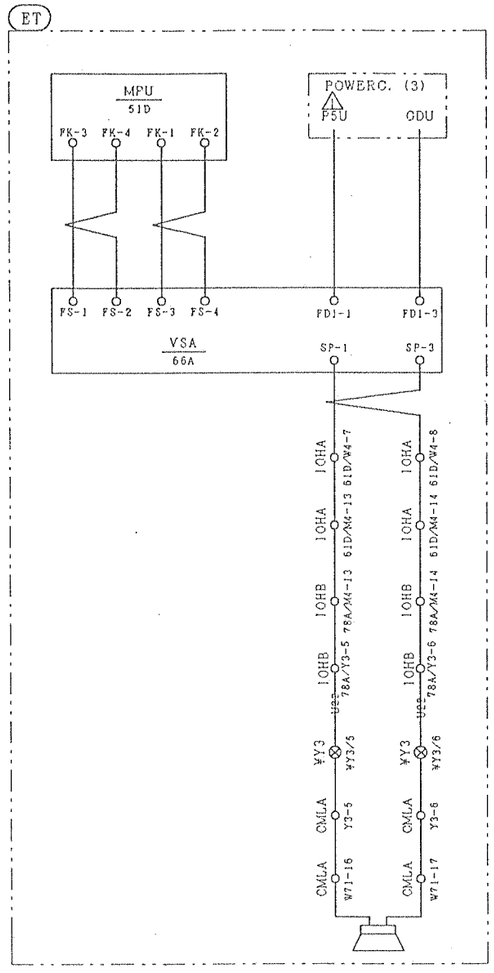

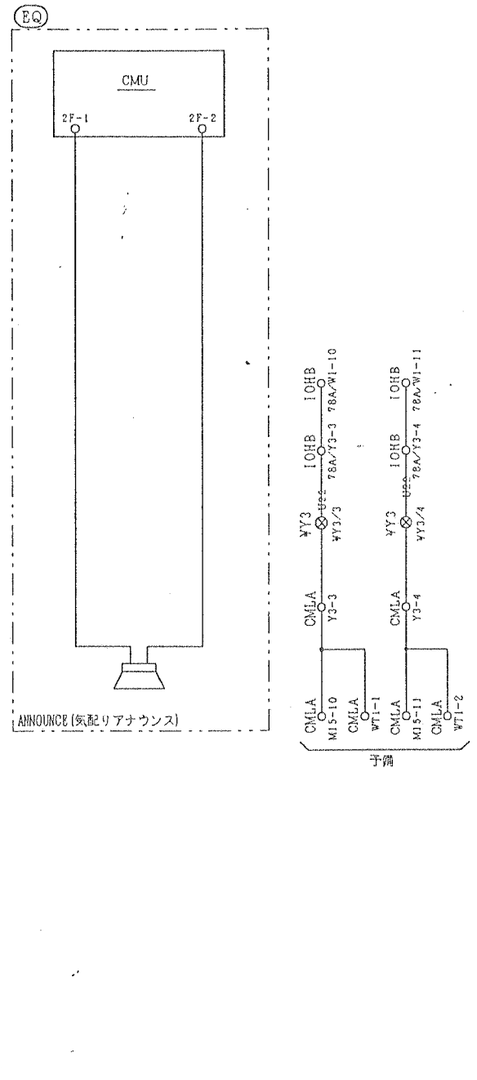

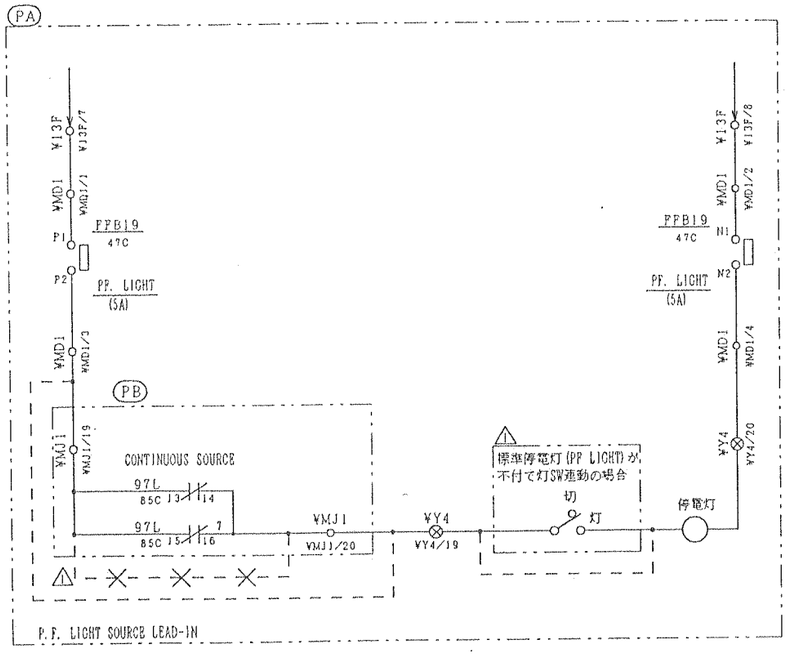

作業	仕様	適用図	備考
DB	抵抗制御ドアマシン	DB	
DS	超音波ドアセンサ	DS	
EQ	気配りアナウンス	EQ	
ET	1Cオートアナウンス	ET	PCB形式：VSA-AVD
FB	BGM	FB	
FC	BGM 3線式	FC	
PA	停電灯電源引込有	PA	
PB	停電灯電源常時通電	PB	

<FOR DESIGNER (設計参考)>
・かご、ホール通信1系統ＥＳＣＬ拡張ボード使用

HVF-3
SK. DSK. CIP

記号 SYM.	区域 ZONE	来歴 REVISIONS	年月日 DATE	訂正 REVD.	審査 CHKD.	承認 APPD.
1		PA作業内に灯SWありの場合の回路を追記する.	2002-12-03	A.Yamagishi	T.Mine	T.Mine
1	9A	誤記訂正する. (P24U→P5U)	2002-07-16	S.Tomita	H.Kaneko	T.Mine

DWN.	Y.Uchiyama	2001-10-12	
CHKD.	H.Kaneko		
APPD.	T.Aono		

RE-REGD 2002 12 05

TITLE: HVF-3 AC C. (3)

REMARKS

PROJECTION | SCALE | ORIGINAL DWG. NO. 32432725 32412235 | REV 2

Hitachi,Ltd. Tokyo Japan

HITO WORKS DWG. NO. 313-32473159

SH

DMACS-XSEQ-01

32473159 2002.12.03 20:45:47

32533581

図番 (8) DWG. NO.	名称キーワード (8) N. KEYWORD	図種キーワード (6) D. KEYWORD	図コ (2) D. C	初作番 (6) I. WORK NO.	形式コード (20) TYPE CODE
32533581	SV. C	カイロズ	26		

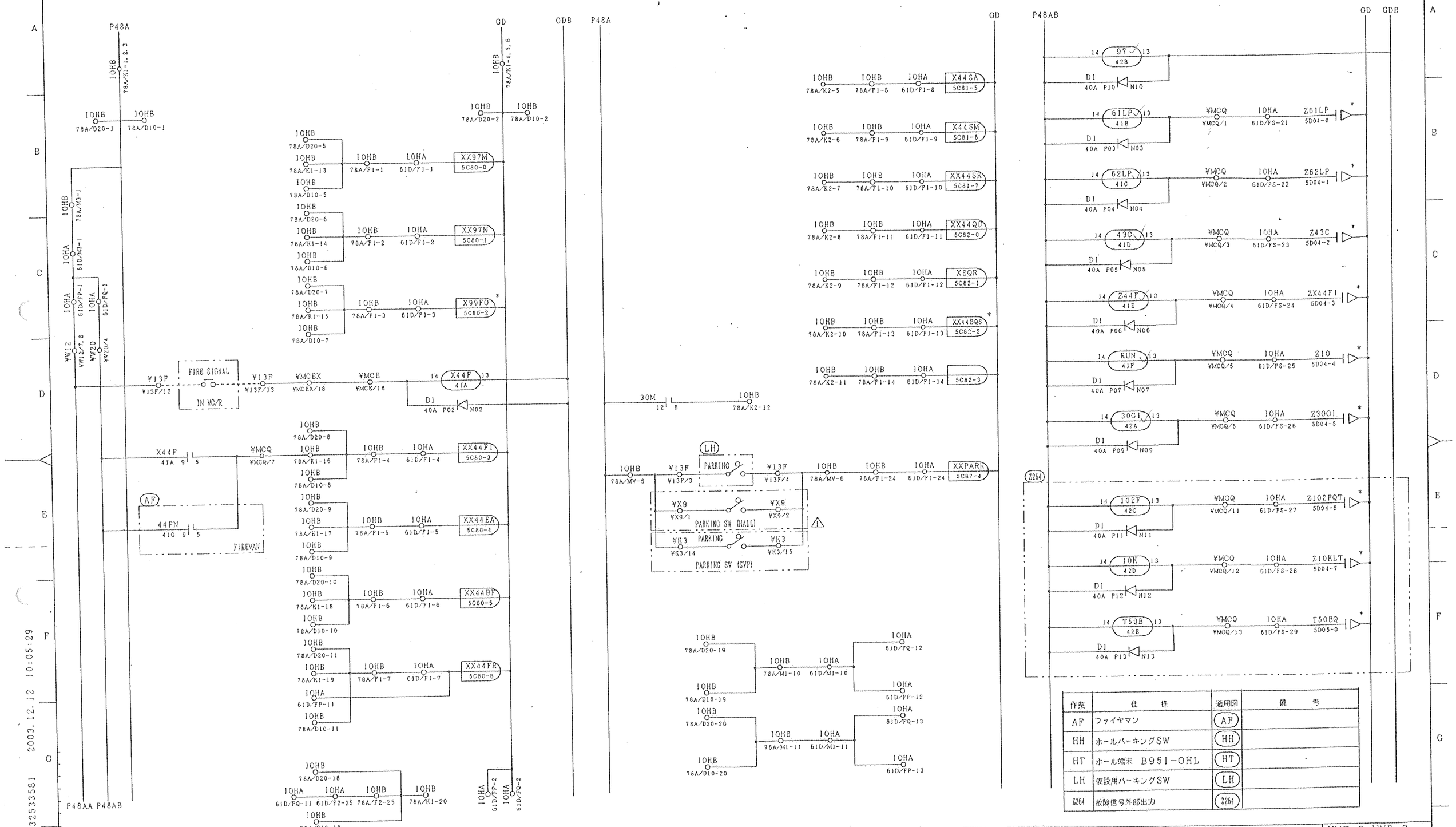

作業	仕様	適用図	備考
AF	ファイヤマン	AF	
HH	ホールパーキングSW	HH	
HT	ホール端末 B951-OHL	HT	
LH	仮設用パーキングSW	LH	
Z264	故障信号外部出力	Z264	

<FOR DESIGNER (設計参考) >
・監視盤 (パーキング SW) ・BAS INTERFACE用接点支給
・火災信号機械室引込

HVF-3. UVF-3
SK. DSK. CIP

REMARKS

記号 SYM.	座標 ZONE	来歴 REVISIONS	年月日 DATE	訂正 REVD.	審査 CHKD.	承認 APPD.
1		ホールパーキングSW追加する。	2003-12-12	S. Gon	A. Yamagishi	T. Fukuda

RE-REGD 2003 12 16

DWN.	S. Gon	2003-12-08
CHKD.	A. Yamagishi	
APPD.	T. Fukuda	

TITLE: HVF-3 SUPERV C. (1)

PROJECTION | SCALE | ORIGINAL DWG. NO. 32519660 32432726 | RV 1 | SH

Hitachi, Ltd. Tokyo Japan

MITO WORKS DWG. NO. 313-32533581

自 87 2

32533581 2003.12.12 10:05:29

DWG-CC-SESS-01-B

32533582

図番 (8) DWG. NO.	名称キーワード (8) N. KEYWORD	図種キーワード (6) D. KEYWORD	図コ (2) D. C	初作番 (6) I. WORK NO.	形式コード (20) TYPE CODE
32533582	SV. C	カイロズ	26		

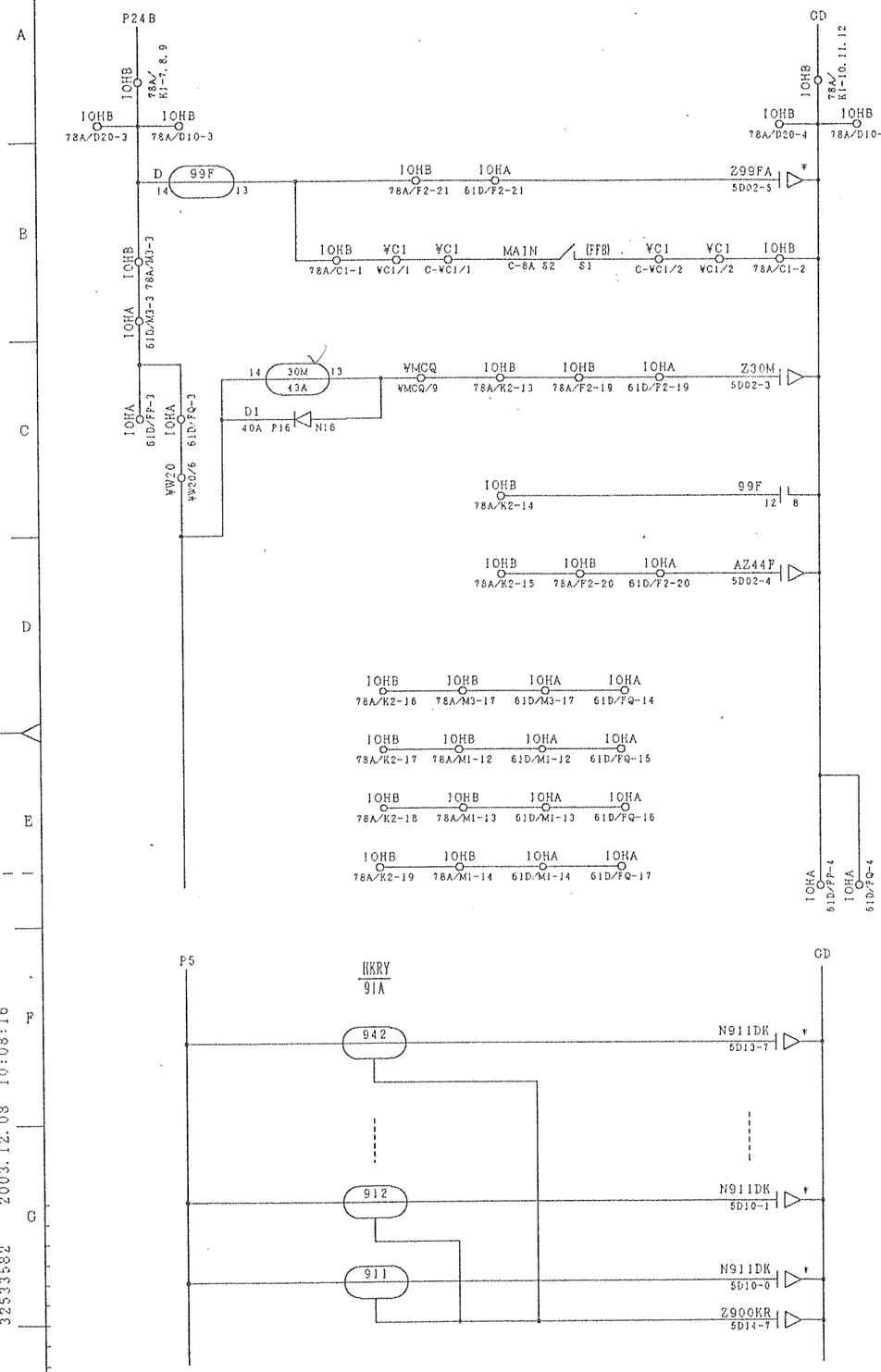

BAS INTERFACE SIGNAL

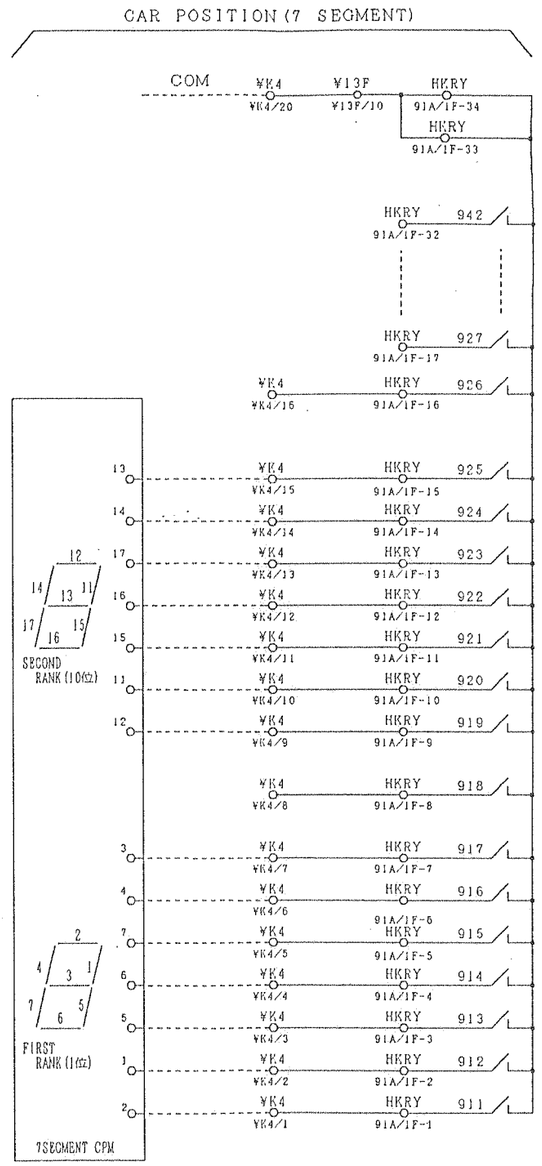

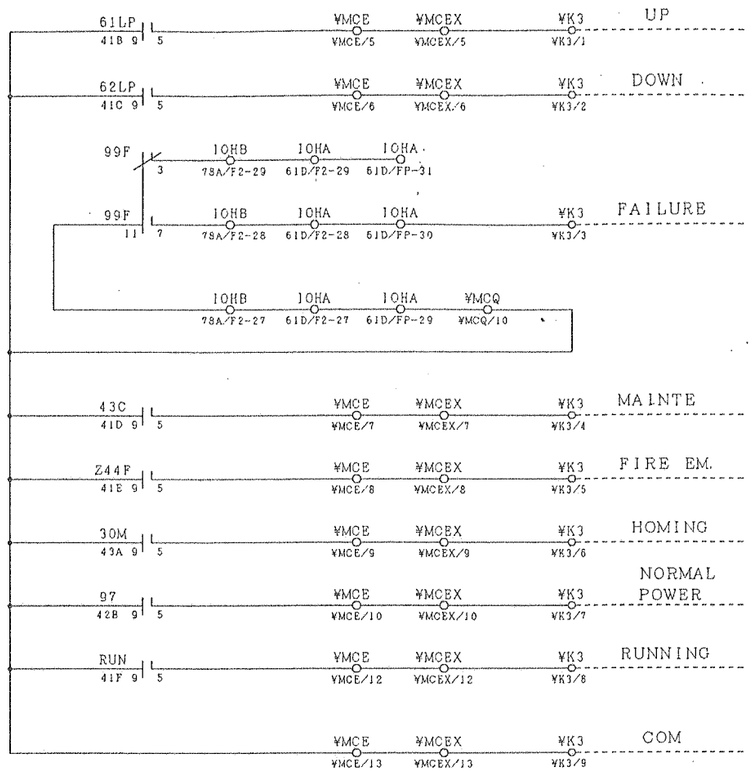

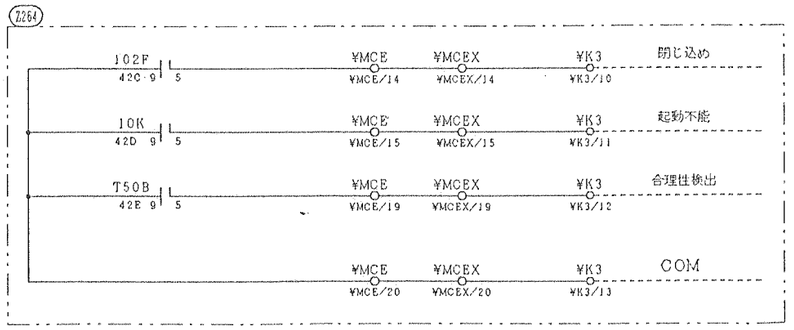

FIRE EM. RETURN FINISH SIGNAL (火災管制帰着完了信号)

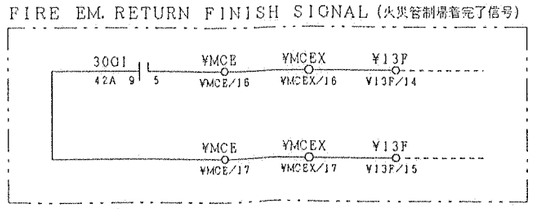

作業	仕様	適用図	備考
2264	故障信号外部出力	2264	

<FOR DESIGNER (設計参考) >
・監視盤無し　・火災管制帰着完了信号支給
・BAS INTERFACE用接点支給

HVF-3
SK. DSK. CIP

記号 SYM	座標 ZONE	来歴 REVISIONS	年月日 DATE	訂正 REVD.	審査 CHKD.	承認 APPD.

REMARKS

PROJECTION　SCALE　ORIGINAL DWG. NO. 32519661 32513587　RV

REGD 2003 12 09　DWN. S. Con 2003-12-08　CHKD. A. Yamagishi　APPD. Y. Fukuda

TITLE HVF-3 SUPERV C. (1A)

Hitachi, Ltd. Tokyo Japan

MITO WORKS DWG. NO. 313-32533582　SH　B 87　3

DMACS-XSSQ-01

32533582 2003.12.08 10:08:16

図番 (8) DWG. NO.	名称キーワード (8) N. KEYWORD	図種キーワード (6) D. KEYWORD	図コード (2) D. C	初作番 (6) I. WORK NO.	形式コード (20) TYPE CODE
32457423	SV. C	カイロズ	26		

32457423

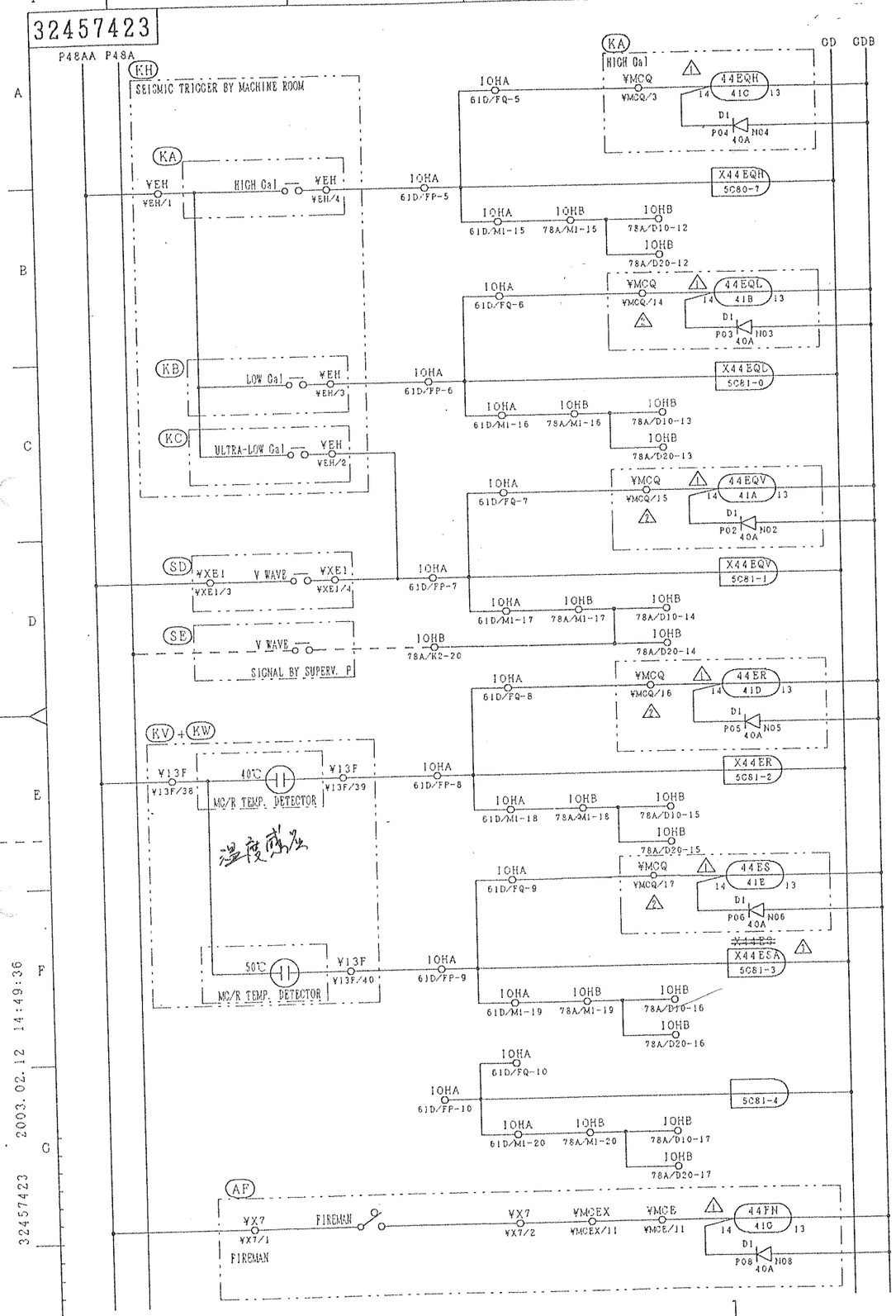

作業	仕様	適用図	備考
AF	ファイヤーマン	AF	
KA	地震感知器 高カル	KA	
KB	地震感知器 低カル	KB	
KC	地震感知器 特低ガル	KC	
KH	地震管制運転付	KH	
KV	温度感知器 40℃	KV	
KW	温度感知器 50℃	KW	
SD	Vセンサ設置エレ	SD	
SE	Vセンサ信号 監視盤から支給	SE	

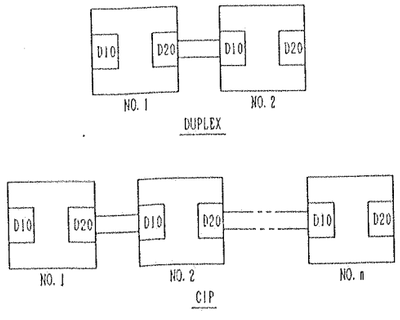

CABLE CONNECTION BETWEEN ELEVATORS

<FOR DESIGNER (設計参考) >
・MYリレー：MY4Z-DからMY4Zに変更

HVF-3
SK. DSK. CIP

記号 SYM.	座標 ZONE	未 REVISIONS	年月日 DATE	訂正 REVD.	審査 CHKD.	承認 APPD.
1		デバイス名訂正する.	2003-02-12	A. Yanajibai	T. Mine	T. Mine
2		リレーに中継端子追加する.	2002-07-31	S. Urano	T. Masuda	T. Mine
3		配線変更する.	2001-08-24	M. Fukuda	S. Kida	T. Aono

REMARKS	PROJECTION	SCALE	ORIGINAL DWG. NO. 32432730	RV 3
RE-REGD 2003.02.19	DWN. M. Ishizuka 2000-12-14 / CHKD. S. Kida / APPD. T. Aono	TITLE HVF-3 SUPERV C. (2)	Hitachi, Ltd. Tokyo Japan	MITO WORKS DWG. NO. 313-32457423

SH 3 / 3

DMACS-XSEQ-01

2003. 02. 12 14:49:36

32457423

32493803

図番 (8) DWG. NO.	名称キーワード (8) N. KEYWORD	図種キーワード (6) D. KEYWORD	図コ (2) D. C	初作番 (6) I. WORK NO.	形式コード (20) TYPE CODE
32493803	ELE	カイロズ	26		

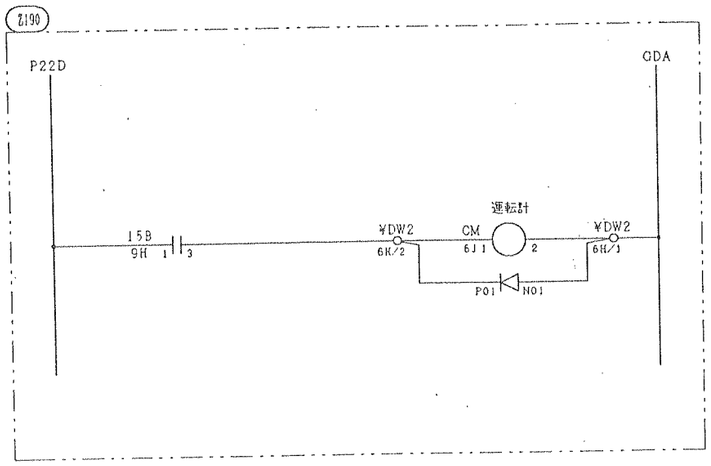

作業	仕様	適用図	備考
Z190	運転回数計設置	Z190	

<FOR DESIGNER (設計参考) >

HVF-3
SK. DSK. CIP

REMARKS

PROJECTION | SCALE | ORIGINAL DWG. NO. | RV

REGD 2002.06.25

DWN.	M. Fukuda	2002. 06. 20
CHKD.	S. Kida	
APPD.	T. Mine	

TITLE HVF-3 NSカイロズ

Hitachi,Ltd. Tokyo Japan

HITO WORKS DWG. NO. 313-32493803

SH

記号 SYM.	区域 ZONE	来歴 REVISIONS	年月日 DATE	訂正 REVD.	審査 CHKD.	承認 APPD.

2002.06.20 20:14:21

32493803

DMACS-XSEQ-01

33475854

図番 (8) DWG. NO	名称キーワード (8) N. KEYWORD	図種キーワード (6) D. KEYWORD	図コ (2) D. C	初作番 (6) I. WORK NO.	形式コード (20) TYPE CODE
33475854	ELE	カイロズ	26		

<変更来歴一覧>

記号 SYM	来歴 REVISIONS	関連 SH RELATED SH.	年月日 DATE	訂正 REVD.	審査 CHKD.	承認 APPD.	光 H.F
1	記載漏れ追記する。	1,2	1998.12.17	樋田	岸川	三根	
2	トランジスタフィンサーマル動作（TCD=96）を追加する。	2	1999.06.29	藤田	松土	梶山	
3	ALP運転時トラブル(TCD=C6)を追加する。	2	1999.08.30	小野塚	藤田/松土	飛田	
4	UVF用モータトラブル(TCD=A3,A5)を追加する。	2	1999.08.30	小野塚	藤田/松土	飛田	
5	かごI/O伝送異常予兆(TCD=D0)を追加する。	2	2000.01.17	藤田	松土	飛田	
6	DMACS化し再入庫する。シートOA（変更来歴一覧）追加する。	OA,1,2,3	2002.09.13	三田	藤田/岸川	岸川	
7	フリーランントラブル(TCD=34), 光電式SDSトラブル(TCD=73,9A,9B,9C)追加する	1,2	2002.09.13	三田	藤田/岸川	岸川	
8	ENブレーキオープン故障（TCD=36）・クローズ故障（TCD=6B）追加する	1	2003.05.26	三田	大木	岸川	
9	HVF4,UVF3追記する。TCD=36,6Bアドバイス名，アドレス記入漏れを追記する。	OA,1,2,3	2003.10.09	三田	大木	岸川	
10	PMモータRE故障(TCD=3B),TCD=35機能強化,トラブル来歴No.59追加する。	1,3	2003.11.25	大沼	大木	岸川	

記号 SYM	来歴 REVISIONS	関連 SH RELATED SH.	年月日 DATE	訂正 REVD.	審査 CHKD.	承認 APPD.	光 H.F

33475854-000A N.OHNUMA 2003.11.25

DMACS-ACADLT-01

記号 SYM.	座標 ZONE	来歴 REVISIONS	年月日 DATE	訂正 REVD.	審査 CHKD.	承認 APPD.

REMARKS

RE-REGD 2003 11 25

DWN.	三田	2002.09.13
CHKD.	藤田	
APPD.	岸川	

TITLE HVF3/HVF4（高速エレ）UVF3（超高速エレ）トラブルコード表

PROJECTION | SCALE NTS | ORIGINAL DWG. NO. | RV 10

Hitachi, Ltd. Tokyo Japan

MITO WORKS DWG. NO. 313- 33475854

SH 0A/3 (4)

目的 4

33475854

図番 (8) DWG. NO	名称キーワード (8) N. KEYWORD	関係キーワード (6) D. KEYWORD	図コ (2) D. C	初作番 (6) I. WORK NO.	形式コード (20) TYPE CODE
33475854	ELE	カイロズ	26		

ランク	TCD (5624)	モニタフラグ 主マイコン部 ラベル	主マイコン部 アドレス	従マイコン部 ラベル	従マイコン部 アドレス	モニタ(従マイコン部) ビット	ラベル	アドレス	内容 主マイコン部 内容	ﾓｰﾄﾞ	従マイコン部 内容	ﾓｰﾄﾞ	機種(主/従)
A1	10	XCVCH	E841CC	XCVCHS	EA48B0	0	ZTRBH(0)/VTRBH(0)	EA2001/EA2021	取込回路基準電圧異常		取込回路基準電圧異常(SH)		高/共
	11	T97C	E84746			1			かご1/O伝送異常				共通
	12			TXSIDNC	EA563A	2					INVマイコンダウン		共通
	13			TVICOM	EA5804	3					統合－INV通信異常		共通
	14			TXDINPT(1)	EA42B0	4					二重取込入力バッファ故障		共通
	15	TX97	E8476C	TXIPCHT(1)	EA430A	5			48電源異常(1相欠相)		INVｱﾌﾞﾚｽ回路OFF故障		共通
	16			TX50ES	EA56A0	6					端階強制減速装置動作		高速
	17	NELNO	E848C0			7			号機No. 異常				共通
A1	18			TFRUN1	EA5868	0	ZTRBH(0)/VTRBH(0)	EA2000/EA2020			フリーラン検出	◎	共通 △7
	19					1							
	1A					2							
	1B					3							
	1C					4							
	1D					5							
	1E					6							
	1F					7							
A1	20	TX50BNT(1)	E849F2	TX50BNT(1)	EA4298	0	ZTRBH(1)/VTRBH(1)	EA2003/EA2023	50B ON 故障	○	50B ON 故障	○	共通
	21					1							
	22	TX10TNT(1)	E849FE	TX15BNT(1)	EA429E	2			19A ON 故障		15B ON 故障		共通
	23	TX43ERT(1)	E84AB8	TVSPC	EA569E	3			運転モード入力信号異常		スペック異常		共通
	24	TX99G	E84716	TI60SUPT(1)	EA42A4	4			安全装置動作		INVｱﾌﾞﾚｽ回路ON故障		共通
	25	RSWTE	E87370			5			ソフトWDT動作検出				共通
	26	T102CT	E85762			6			オープンロック連続3回	○			共通
	27			T59CE	EA566C	7					繰り返し故障(12回/10分)	○	共通
A1	28					0	ZTRBH(1)/VTRBH(1)	EA2002/EA2022					
	29					1							
	2A					2							
	2B					3							
	2C					4							
	2D					5							
	2E					6							
	2F					7							
A2	30					0	ZTRBH(2)/VTRBH(2)	EA2005/EA2025					
	31			TGRSLT(1)	EA4274	1					低速ｵｰﾊﾞｽﾋﾟｰﾄﾞ検出(ﾓｰﾀ)		共通
	32			TREER2T(1)	EA428C	2					ﾛｰﾀﾘｴﾝｺｰﾀﾞ故障(ﾓｰﾀﾛｯｸ)	○	共通
	33			TREER1T(1)	EA4292	3					ﾛｰﾀﾘｴﾝｺｰﾀﾞ故障(ﾓｰﾀﾛｯｸ)	○	共通
	34			TFRUN2	EA586A	4					フリーラン検出	◎	共通 △7
	35			VRUNT2	EA5358	5					ﾌﾞﾚｰｷ解放異常.ﾛｰﾀﾘｴﾝｺｰﾀﾞ逆配線		共通 △10
	36			TXBCSNT(1)	EA42C8	6					ENﾌﾞﾚｰｷｵｰﾌﾟﾝ故障	◎	共通 △8△9
	37			TV47T(1)	EA4280	7					逆転検出(ﾓｰﾀ側)	○	共通 △10
A2	38					0	ZTRBH(2)	EA2004/EA2024					
	39			TISPC	EA5806	1					INVマイコンスペック異常		共通
	3A			TISUME	EA5808	2					INVマイコンサムエラー		共通
	3B			TXREZEH	EA534E	3					ﾛｰﾀﾘｴﾝｺｰﾀﾞ磁極検出回路故障	○	共通 △10
	3C			TXSCDNC	EA5638	4					CNVﾏｲｺﾝﾀﾞｳﾝ		高速
	3D			TICCOM	EA5828	5					INV－CNV通信異常		高速
	3E			TCSPC	EA582A	6					CNVﾏｲｺﾝｽﾍﾟｯｸ異常		高速
	3F			TCSUME	EA582C	7					CNVﾏｲｺﾝｻﾑｴﾗｰ		高速
A2	40			TRSCHT	EA5836	0	ZTRBH(3)/VTRBH(3)	EA2007/EA2027			自生TRSﾁｪｯｸ(不足電圧検出)		共通
	41					1							
	42	TX40GER	E846D8	TX50BFT(1)	EA42AA	2			40G ON 故障	○	50B OFF 故障		共通
	43	TX40DER	E846DA			3			40D ON 故障	○			共通
	44	TX10TFT(1)	E84A04	TX15BFT(1)	EA42B6	4			19A OFF 故障		15B OFF 故障		高/共
	45	TX60AFT(1)	E84A4C			5			18A(19) OFF 故障				高速
	46	TX41ER	E84762			6			走行指令入力バッファ ON 故障				共通
	47	TSHVSLP	E857D4	TX15BSFT(1)	EA4370	7			ｼｰﾌﾞ空転検出(BS規格)		15BSW OFF 故障		共/高

ランク	TCD (5624)	モニタフラグ 主マイコン部 ラベル	主マイコン部 アドレス	従マイコン部 ラベル	従マイコン部 アドレス	モニタ(従マイコン部) ビット	ラベル	アドレス	内容 主マイコン部 内容	ﾓｰﾄﾞ	従マイコン部 内容	ﾓｰﾄﾞ	機種(主/従)
A2	48			TVCCHT(1)	EA42E6	0	ZTRBH(3)/VTRBH(3)	EA2006/EA2026			不足電流検出		共通
	49			TXIIGBTE(1)	EA583A	1					INV－IGBTｴﾗｰ-3回検出		高速
	4A			TIHCTOE	EA5832	2					INV側HCTO相電流異常		高速
	4B			TCHCTOE	EA5834	3					CNV側HCTO相電流異常		高速
	4C			TXCPCHT(1)	EA435E	4					CNVｱﾌﾞﾚｽ回路ｵﾝ故障		高速
	4D			TC60SUPT(1)	EA4364	5					CNVｱﾌﾞﾚｽ回路ｵﾝ故障		高速
	4E			TXCNVFT(1)	EA437C	6					CNV起動不可		高速
	4F			TXCNVNT(1)	EA4376	7					CNV異常起動		高速
A2	50			TXIIGBT	EA5634	0	ZTRBH(4)/VTRBH(4)	EA2009/EA2029			INV用IGBTｴﾗｰ		共通
	51			TXIOV	EA5632	1					INV過電圧検出		共通
	52					2							
	53					3							
	54			TDSKBRK	EA585C	4					ﾌﾞﾚｰｷ引張検出後走行時間ｵｰﾊﾞｰ	○	共通 △1
	55			TPHCER	EA5696	5					ﾌｫﾙｽﾀﾌﾞﾗｲﾄｵﾌ	○	高速
	56			TP900RE	EA564C	6					階高ﾃｰﾌﾞﾙｴﾗｰ時の端階停止		共通
	57					7							
A2	58			TXRVT(1)	EA4310	0	ZTRBH(4)/VTRBH(4)	EA2008/EA2028			逆相検出		高速
	59			TXCIGBTE(1)	EA583E	1					INV－IGBTｴﾗｰ-3回検出		高速
	5A			TXIOC	EA5820	2					INV過電流		高速
	5B			TXIGDVE	EA5824	3					INVｹﾞｰﾄ電圧不足		高速
	5C			TXCIGBT	EA581A	4					CNV用IGBTｴﾗｰ		高速
	5D			TXCOV	EA5836	5					CNV過電圧検出		高速
	5E			TXCOC	EA5822	6					CNV過電流		高速
	5F			TXCGDVE	EA5826	7					CNVｹﾞｰﾄ電圧不足		高速
B1	60					0	ZTRBH(5)/VTRBH(5)	EA200B/EA202B					
	61			PMSTAT	EA5002	1					階高測定エラー		共通
	62	T97DRT(1)	E84AC4	TVSPDFT(1)	EA427A	2			ドアカットFLS異常		モータ速度偏差異常		共通
	63					3							
	64			TGRSHT(1)	EA426E	4					モータ側高速オーバスピード		共通
	65					5							
	66					6							
	67					7							
B1	68					0	ZTRBH(5)/VTRBH(5)	EA200A/EA202A					
	69					1							
	6A					2							
	6B			TXBCSFT(1)	EA4328	3					ENﾌﾞﾚｰｷｸﾛｰｽﾞ故障		共通 △8△9
	6C					4							
	6D					5							
	6E					6							
	6F					7							
B2	70			TP900PS	EA4092	0	ZTRBH(6)/VTRBH(6)	EA200D/EA202D			同期位置異常		共通
	71			TSDSVER2	EA5662	1					SDS速度異常2		共通
	72			TP900R	EA4086	2					階高テーブルサムエラー		共通
	73			TSDSCNT	EA587E	3					光電式SDS遮蔽板ﾁｪｯｸ		共通 △7
	74					4							
	75					5							
	76					6							
	77					7							

記号 SYM.	座標 ZONE	来歴 REVISIONS	年月日 DATE	訂正 REVD.	審査 CHKD.	承認 APPD.

REMARKS △9

RE-REGD 2003.11.25

DWN.	高橋	1998.11.14
CHKD.	岸川	
APPD.	三枝	

TITLE HVF3/HVF4(高速エレ) UVF3(超高速エレ) トラブルコード表

PROJECTION | SCALE NTS | ORIGINAL DWG. NO. | RV

Hitachi,Ltd. Tokyo Japan

MITO WORKS DWG. NO. 313- 33475854

SH 1

目的 4

33475854-001 N.OHNUMA 20031125

DMACS-ACADLT-01

33475854

図番 (8) DWG. NO	名称キーワード (8) N. KEYWORD	関係キーワード (6) D. KEYWORD	関コ (2) D. C	初作番 (6) I. WORK NO.	形式コード (20) TYPE CODE
33475854	ELE	カイロス	26		

ランク	TCD (5624)	モニタフラグ 主マイコン部 ラベル	主マイコン部 アドレス	従マイコン部 ラベル	従マイコン部 アドレス	モニタ(従マイコン部) ビット	ラベル	アドレス	内容 主マイコン部 内容	ホード	従マイコン部 内容	ホード	機種(主/従)
B2	78					0	ZTRBH(6)/VTRBH(6)	EA200C/EA202C					
	79					1							
	7A					2							
	7B					3							
	7C					4							
	7D					5							
	7E					6							
	7F					7							
C1	80					0	ZTRBH(7)/VTRBH(7)	EA200F/EA202F					
	81					1							
	82	TX94BT(1)	E84ABE			2			ドアサーマル動作				共通
	83					3							
	84					4							
	85					5							
	86					6							
	87					7							
C1	88					0	ZTRBH(7)/VTRBH(7)	EA200E/EA202E					
	89					1							
	8A					2							
	8B					3							
	8C					4							
	8D					5							
	8E					6							
	8F					7							
C2	90			TV65RG	EA5658	0	ZTRBH(8)/VTRBH(8)	EA2011/EA2031			負荷検出回路異常		共通
	91			T59CEC	EA5810	1					繰り返し故障(6回/10分)	○	共通
	92					2							
	93			TXSDSR	EA5660	3					SDS不動作(SDS ON故障)		
	94			TX15BSNT(1)	EA436A	4					#15BSWオン故障		
	95			TVTRQFT(1)	EA438E	5					ディスクブレーキ引摺検出	◎	高速
	96	TX50FTH	E8471E	TXOVCE(1)	EA568E	6			トランジスタフィンサーマル動作		過電圧発生回数10回		共通
	97	RSUM	E87420			7			ROMサムエラー				共通
C2	98	TDRTB4	E842D6	TSAE1E	EA5714	0	ZTRBH(8)/VTRBH(8)	EA2010/EA2030	ドアマシンIPM異常		SAE本体異常		共通
	99	TDRTB1	E842D0	TIHCTDN	EA580A	1			ドアマシンP15、N15ダウン		INVホールCT故障		共通
	9A	TDRTB8	E842DE	TSDSOFFH	EA5874	2			ドアマシンカットスイッチOFF		光電式SDSゴミ故障		共通
	9B	TDRTB9	E84F20	TOKSD2	EA5878	3			ドアオーバスピード	○	光電式SDSゴミ動作不一致		共通
	9C	TDRTB5	E842D8	TSDSVERE	EA587C	4			ドアマシン過電流		SDS強制減速多発		共通
	9D	TDRTB6	E842DA	TCHCTDN	EA582E	5			ドアR,E断線・逆相	○	CNVホールCT故障		共/高
	9E					6							
	9F	TDRTB7	E842DC			7			ドアマイコンROMサムエラー				共通
C2	A0	TDRTB10	E84F22	TXDZAT(1)	EA42DA	0	ZTRBH(9)/VTRBH(9)	EA2013/EA2033	ドア過負荷		DZAポジ OPEN 故障		共通
	A1			TXDZBT(1)	EA42E0	1					DZBポジ OPEN 故障		共通
	A2	TDRTER	E85BD4	TXFMLT(1)	EA4268	2			ドアマイコンエラー		FMLポジ OPEN 故障		共通
	A3	TX94MF	E8471A			3			モータファンサーマル動作				高速
	A4			TXSIDNF(1)	EA5814	4					INVマイコンダウン6回以上		共通
	A5	TXMTS	E8471C	TOVLOAD	EA5694	5			モータサーマル動作		モータオーバロード		共通
	A6					6							
	A7			T99EE	EA566E	7					セーフティドライブ多発	○	共通
C2	A8					0	ZTRBH(9)/VTRBH(9)	EA2012/EA2032					
	A9					1							
	AA			TXFMLN	EA569A	2					FMLポジ クローズ 故障		高速
	AB					3							
	AC			TXSCDNF(1)	EA5818	4					CNVマイコンダウン6回以上		高速
	AD					5							
	AE					6							
	AF					7							

ランク	TCD (5624)	モニタフラグ 主マイコン部 ラベル	主マイコン部 アドレス	従マイコン部 ラベル	従マイコン部 アドレス	モニタ(従マイコン部) ビット	ラベル	アドレス	内容 主マイコン部 内容	ホード	従マイコン部 内容	ホード	機種(主/従)
D	B0	T43PT(1)	E83FA8	TP900C	EA4110	0	ZTRBH(10)/VTRBH(10)	EA2015/EA2035	群一号機通信異常		SAEデータ異常		共通
	B1					1							
	B2	TBMICN	E843CC			2			待機系マイコン異常				共通
	B3	TAMICN	E843CA			3			運転系マイコン異常				共通
	B4	TM97H	E84732			4			共通ホール呼び回路異常				共通
	B5	TM97	E84730			5			群管理マイコンダウン				共通
	B6	TZ97H	E8473A			6			単独エレホール呼び回路異常				共通
	B7	TY74ER	E8528E			7			群管理エレLED表示器通信エラー				共通
D	B8					0	ZTRBH(11)/VTRBH(10)	EA2014/EA2034					
	B9					1							
	BA					2							
	BB					3							
	BC					4							
	BD					5							
	BE					6							
	BF					7							
E	C0			TVMCR	EA562E	0	ZTRBH(11)/VTRBH(11)	EA2017/EA2037			SAEマイクロ異常		共通
	C1	TDRLST(1)	E83FA2			1			CLS、OLS同時ON故障				共通
	C2					2							
	C3	TX60ANT(1)	E84A46			3			#18A(19)オン故障				高速
	C4			TXSIDNF(0)	EA5812	4					INVマイコンWDT動作履歴有		高速
	C5	TX97NT(1)	E84A28			5			平常時97N接点 OFF				共通
	C6	X97UH	E8422A	TXIIGBTE(0)	EA5838	6			ALP異常		INV用IGBTエラー履歴あり	○	高速
	C7	T103	E8516E	TXOVCE(0)	EA568C	7			クローズロックorオープンロック有り		過電圧発生5回以上		共通
E	C8			TSAE1BT	EA432C	0	ZTRBH(11)/VTRBH(11)	EA2016/EA2036			SAEバッファリエラー	○	共通
	C9					1							
	CA			TIHCTER	EA580C	2					INVホールCT異常		共通
	CB					3							
	CC					4							
	CD					5							
	CE					6							
	CF					7							
E	D0	T97CB	E84744			0	ZTRBH(12)/VTRBH(12)	EA2019/EA2039	かご1/O端末伝送異常(予兆)				共通
	D1	T97E	E857C6	TSAEKERA	EA574A	1			監視盤通信エラー		他号機SAE異常		共通
	D2	ERSUM	E80B02	TSAEKERB	EA57AA	2			監視盤サムエラー		他号機SAE異常		共通
	D3					3							
	D4			TXSCDNF	EA5816	4					CNVマイコン動作履歴有り		高速
	D5					5							
	D6			TXCIGBTE(0)	EA583C	6					CNV--IGBTエラー動作履歴有		高速
	D7	TDRTB11	E84F24			7			ドア仕様データ異常(上)				共通
E	D8	TDRTB12	E84F26			0	ZTRBH(12)/VTRBH(12)	EA2018/EA2038	ドアマシンスイッチ(OLS,CLS)異常				共通
	D9	TDRTB14	E84F2A			1			ドアゾーン外#102指令異常				共通
	DA			TCHCTER	EA5830	2					CNVホールCT異常		高速
	DB	TDRTB13	E84F28			3			ドア用ホールCT異常				共通
	DC	TDRTB15	E84F2E			4			ドアスペック書込み未完				共通
	DD	TGSUMER	E83704			5			学習テーブルサムエラー				共通
	DE					6							
	DF			TSDSVER1	EA5844	7					SDS速度異常1(強制減速)	◎	共通

記号 SYM.	座標 ZONE	来歴 REVISIONS	年月日 DATE	訂正 REVD.	審査 CHKD.	承認 APPD.

REMARKS

RE-REGD 2003 11 25	DWN.	高橋	1998.11.14	TITLE HVF3/HVF4(高速エレ) UVF3(超高速エレ) トラブルコード表
	CHKD.	岸川		
	APPD.	三根		

PROJECTION | SCALE NTS | ORIGINAL DWG. NO. | RV

Hitachi,Ltd. Tokyo Japan

MITO WORKS DWG. NO. 313- 33475854

SH 2

目的 4

33475854-002 F.MITA 20031002

DMACS-ACADLT-01

33475854

図番 (8) DWG. NO	名称キーワード (8) N. KEYWORD	図種キーワード (6) D. KEYWORD	図コ (2) D. C	初作番 (6) I. WORK NO.	形式コード (20) TYPE CODE
33475854	ELE	カイロズ	26		

No.	表示	内容	No.	表示	内容
01		最新TCD	09		〃 6TCD
02		最初TCD	0A		〃 7TCD
03		ﾄﾗｱﾙ回数	0B		〃 8TCD
04		前回 TCD	0C		〃 9TCD
05		〃 2TCD	0D		〃 10TCD
06		〃 3TCD	0E		〃 11TCD
07		〃 4TCD	0F		〃 12TCD
08		〃 5TCD	10		〃 13TCD
11		最新 ACD	前回 ACD		
12		前回2ACD	〃 3ACD		
13		〃 4ACD	〃 5ACD		
14		〃 6ACD	〃 7ACD		

No.	表示	内容	No.	表示	内容
2F	00	ｽﾍﾟｯｸﾘﾑｴﾗｰの発生回数	57	00	非常停止回数
30	00		58	00	統合ﾏｲｺﾝによる停止回数
31	00		59	00	磁極補正回数（PMﾓｰﾀ） 10
32	00	ｾｰﾌﾃｨﾄﾞﾗｲｱ発生回数	5A	00	機速走行位置検出器故障内容
33	00	A1～C2ﾗﾝｸ故障発生回数	5B	00	負荷検出回路故障内容
34	00	かご加振検出回数	5C	00	
35	00		5D	00	SDS減速ｴﾗｰ（回数）
36	00		5E	00	
37	00	P900：かご位置 （最終）	5F	00	ﾃﾞｼﾞﾀﾙ停止階検出遅れ回数
38	00	VXSPED 15～8 ：ｴﾚ速度	60	00	停電割込み信号発生回数
39	00	VXSPED 7～0 ：ｴﾚ速度	61	00	ﾃﾞｼﾞﾀﾙｵｰﾊﾞｰﾗﾝｽﾄｯﾌﾟ回数
	00		62	00	階床ﾋﾟｯﾁ不足回数
3A		XCVCH XFML X40D X50BC X10T X50B X15B	63	00	過去の過電圧回数
	00		64	00	ﾃﾞｼﾞﾀﾙ同期位置異常の内容
3B		XSDS3U XSDS2U XSDS1U X40G XDZB XDZA XDLS XULS	65	00	階高測定階床数ｵｰﾊﾞｰ
	00		66	00	階高測定途中停止回数
3C		XSDS5D XSDS4D XSDS3D XSDS2D XSDS1D XSDS6U XSDS5U XSDS4U	67	00	
	00		68	00	
3D		X19A X50ES XSDS6D	69	00	
	00		6A	00	
3E		ZP90Z Z92 Z62B Z61B Z50BK Z60 Z12A Z11A	6B	00	
3F	00	ZACD：運転許可ｺｰﾄﾞ	6C	00	
40	00	VSTATH：15～8	6D	00	
41	00	7～0	6E	00	ｸﾘｱｴﾗｰﾓﾆﾀ（鋭ﾏｲｺﾝ）：24～31bit
42	00	XRPMC：15～8	6F	00	ｸﾘｱｴﾗｰﾓﾆﾀ（鋭ﾏｲｺﾝ）：16～23bit
43	00	(ACR) 7～0	70	00	ｸﾘｱｴﾗｰﾓﾆﾀ（鋭ﾏｲｺﾝ）：8～15bit
44	00	V65RG：負荷検出量	71	00	ｸﾘｱｴﾗｰﾓﾆﾀ（鋭ﾏｲｺﾝ）：0～7bit
45	00	WRMS01M：ﾃﾞｭｰﾃｨｻｲｸﾙ1分	72	00	
	00		73	00	
46		V12 V11 V10H V100 V60ASR V60SUPO V50 V50BK	74	00	
47	00	P900：かご位置 （最初）	75	00	
48	00	VXSPED 15～8 ：ｴﾚ速度	76	00	
49	00	VXSPED 7～0 ：ｴﾚ速度	77	00	
	00		78	00	統合ﾏｲｺﾝﾘｽﾀｰﾄ回数
4A		XCVCH XFML X40D X50BC X10T X50B X15B	79	00	不明割込み信号発生ｶｳﾝﾀ
	00		7A	00	
4B		XSDS3U XSDS2U XSDS1U X40G XDZB XDZA XDLS XULS	7B	00	
	00		7C	00	
4C		XSDS5D XSDS4D XSDS3D XSDS2D XSDS1D XSDS6U XSDS5U XSDS4U	7D	00	
	00		7E	00	
4D		X19A X50ES XSDS6D	7F	00	
	00		80	00	
4E		ZP90Z Z92 Z62B Z61B Z50BK Z60 Z12A Z11A	81	00	OSｼｽﾃﾑｽﾃｰﾀｽ：RSYSS
4F	00	ZACD：運転許可ｺｰﾄﾞ	82	00	OSｼｽﾃﾑｽﾃｰﾀｽ：RSYSS
50	00	VSTATH：15～8	83	00	ｸﾛｰｽﾞﾛｯｸ回数
51	00	7～0	84	00	ｵｰﾌﾟﾝﾛｯｸ回数
52	00	XRPMC：15～8	85	00	N接点OFF故障回数
53	00	(ACR) 7～0	86	00	通信ｴﾗｰﾓﾆﾀ
54	00	V65RG：負荷検出量	87	00	ﾘﾝｸﾚｽﾄﾞｱ故障ﾓﾆﾀ
55	00	WRMS01M：ﾃﾞｭｰﾃｨｻｲｸﾙ1分	88	00	40D、40G ON故障
	00		89	00	SDS減速ｴﾗｰ（位置）
56		V12 V11 V10H V100 V60ASR V60SUPO V50 V50BK	8A	00	ﾘﾝｸﾚｽﾄﾞｱ故障ﾓﾆﾀ

No.	表示	内容
01		17 16 15 14 13 12 11 10 17 16 15 14 13 12 11 10
02		TCD
03		1F 1E 1D 1C 1B 1A 19 18 1F 1E 1D 1C 1B 1A 19 18
04		TCD
05		27 26 25 24 23 22 21 20 27 26 25 24 23 22 21 20
06		TCD
07		2F 2E 2D 2C 2B 2A 29 28 2F 2E 2D 2C 2B 2A 29 28
08		TCD
09		37 36 35 34 33 32 31 30 37 36 35 34 33 32 31 30
0A		TCD
0B		3F 3E 3D 3C 3B 3A 39 38 3F 3E 3D 3C 3B 3A 39 38
0C		TCD
0D		47 46 45 44 43 42 41 40 47 46 45 44 43 42 41 40
0E		TCD
0F		4F 4E 4D 4C 4B 4A 49 48 4F 4E 4D 4C 4B 4A 49 48
10		TCD
11		57 56 55 54 53 52 51 50 57 56 55 54 53 52 51 50
12		TCD
13		5F 5E 5D 5C 5B 5A 59 58 5F 5E 5D 5C 5B 5A 59 58
14		TCD
15		67 66 65 64 63 62 61 60 67 66 65 64 63 62 61 60
16		TCD
17		6F 6E 6D 6C 6B 6A 69 68 6F 6E 6D 6C 6B 6A 69 68
18		TCD
19		77 76 75 74 73 72 71 70 77 76 75 74 73 72 71 70
1A		TCD
1B		7F 7E 7D 7C 7B 7A 79 78 7F 7E 7D 7C 7B 7A 79 78
1C		TCD
1D		87 86 85 84 83 82 81 80 87 86 85 84 83 82 81 80
1E		TCD
1F		8F 8E 8D 8C 8B 8A 89 88 8F 8E 8D 8C 8B 8A 89 88
20		TCD
21		97 96 95 94 93 92 91 90 97 96 95 94 93 92 91 90
22		TCD
23		9F 9E 9D 9C 9B 9A 99 98 9F 9E 9D 9C 9B 9A 99 98
24		TCD
25		A7 A6 A5 A4 A3 A2 A1 A0 A7 A6 A5 A4 A3 A2 A1 A0
26		TCD
27		AF AE AD AC AB AA A9 A8 AF AE AD AC AB AA A9 A8
28		TCD
29		B7 B6 B5 B4 B3 B2 B1 B0 B7 B6 B5 B4 B3 B2 B1 B0
2A		TCD
2B		C7 C6 C5 C4 C3 C2 C1 C0 C7 C6 C5 C4 C3 C2 C1 C0
2C		TCD
2D		D7 D6 D5 D4 D3 D2 D1 D0 D7 D6 D5 D4 D3 D2 D1 D0
2E		TCD

調査者名		走行時間	
現場名		機種	
ﾋﾞﾙ			
調査日			
故障日			
乗客数		閉じ込め	

【状況】

ラベル	備考
WVBH	
WPBH	
WRBH	
WRBZH	
WZBH	

記号 SYM.	座標 ZONE	来歴 REVISIONS	年月日 DATE	訂正 REVD.	審査 CHKD.	承認 APPD.

REMARKS

RE-REGD 2003 11 25

DWN.	関部	1998.11.14	TITLE HVF3/HVF4（高速エレ） UVF3（超高速エレ） トラブルコード表
CHKD.	岸川		
APPD.	三枝		

PROJECTION | SCALE NTS | ORIGINAL DWG. NO. | RV

Hitachi,Ltd. Tokyo Japan

MITO WORKS DWG. NO. 313- 33475854

SH 3/E

目的 4

33475854-003 N.OHNUMA 20031125

DMACS-ACADLT-01