FLATERN

Flatern 光环落地灯

安装说明书

此说明书以型号FS1600为例，同样适用于以下型号：
FS1800、FS1300 、FR1650、FR1500。
为了确保灯具能正确安装并成功使用，在安装开始前请先完整阅读并了解以下步骤

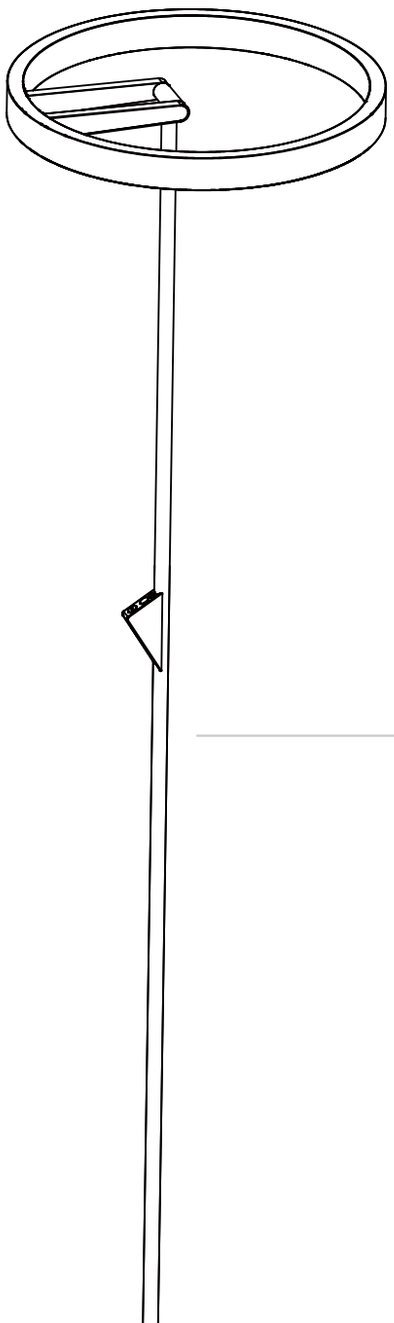

底盘

① 旋转灯杆使卡口方向与底盘卡口对应，
将灯杆插入底盘固定孔

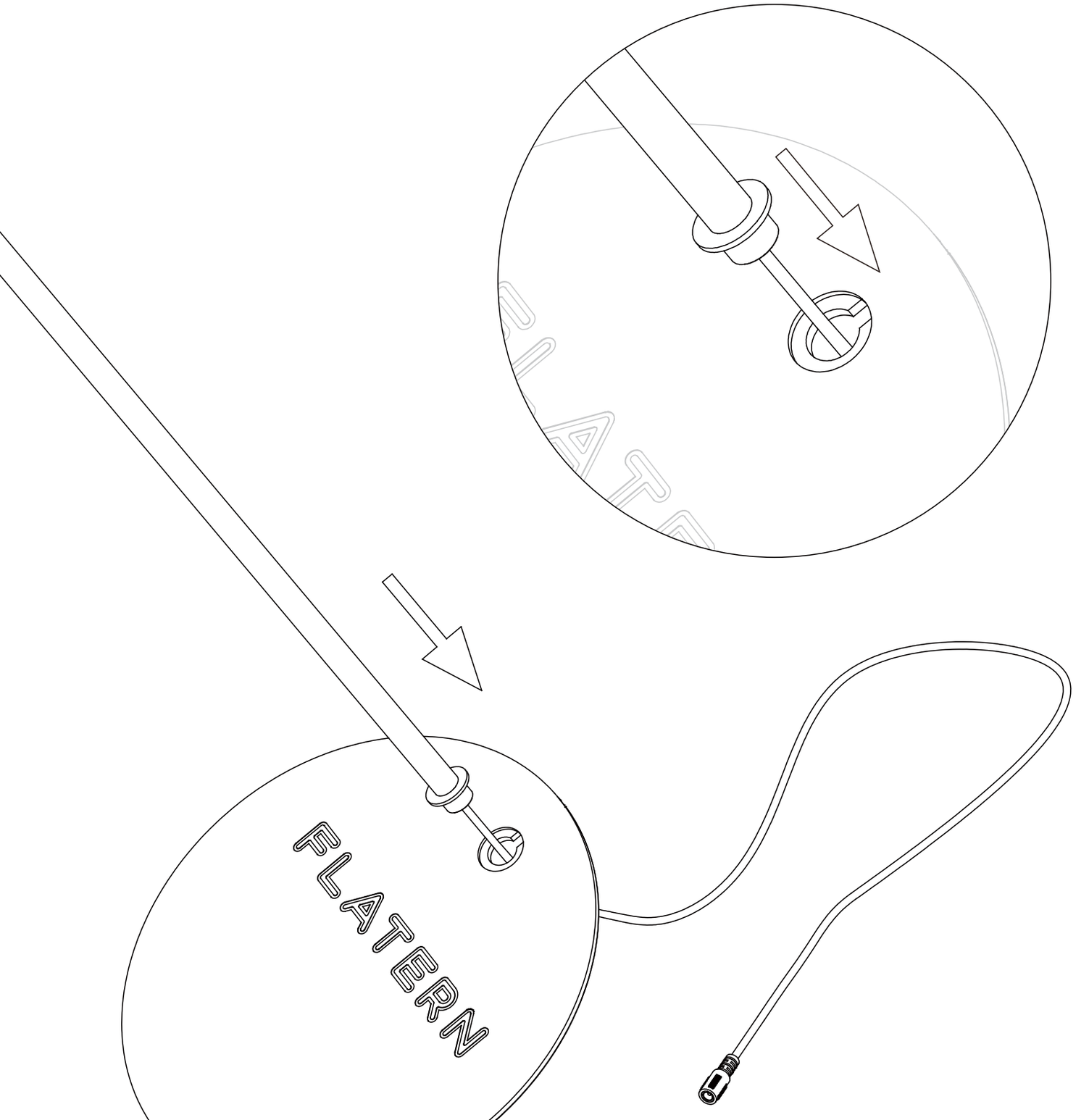

② 从底座底部依次套入垫片和螺母，用套筒套紧，
注意不要将线缆穿过垫片！

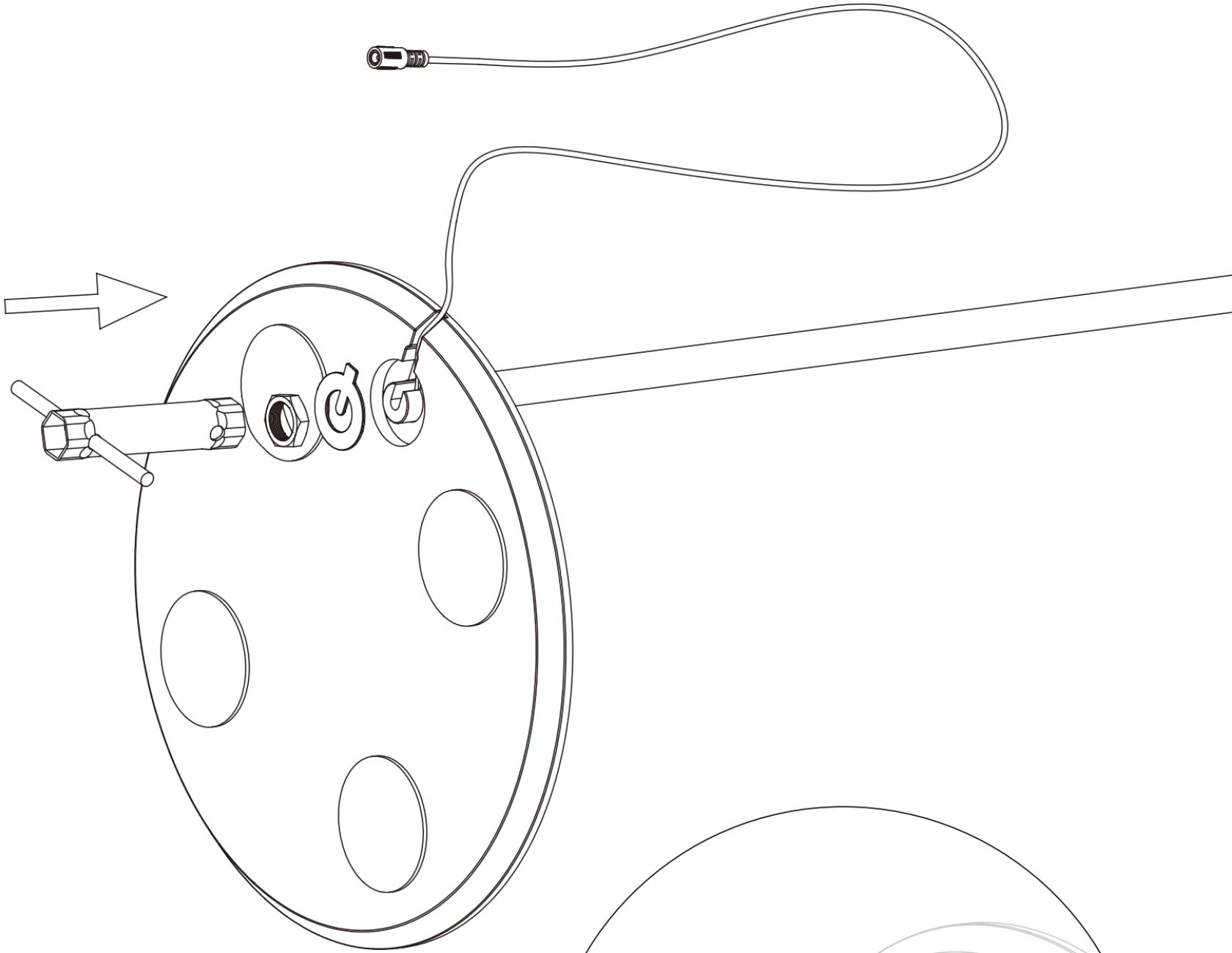

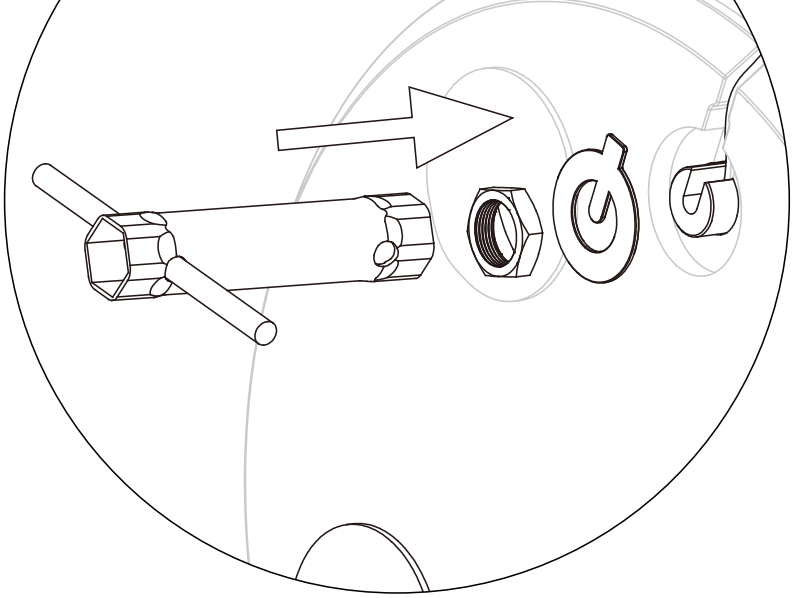

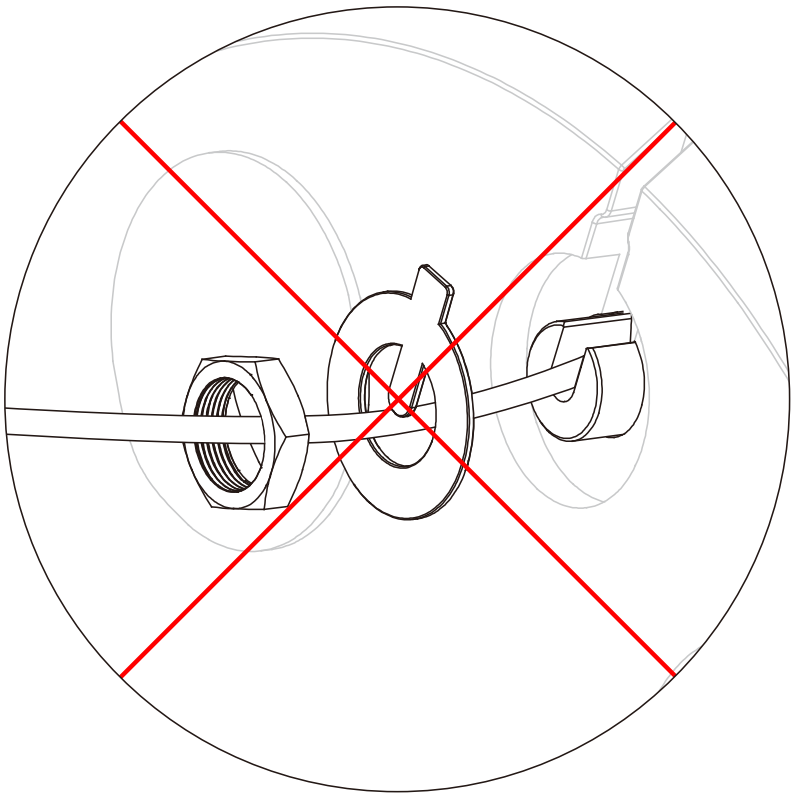

错误示范

请将线缆压在垫片下！
若将线缆穿过垫片则会影响产品使用！

③ 在底盘线槽内塞入硅胶压线条

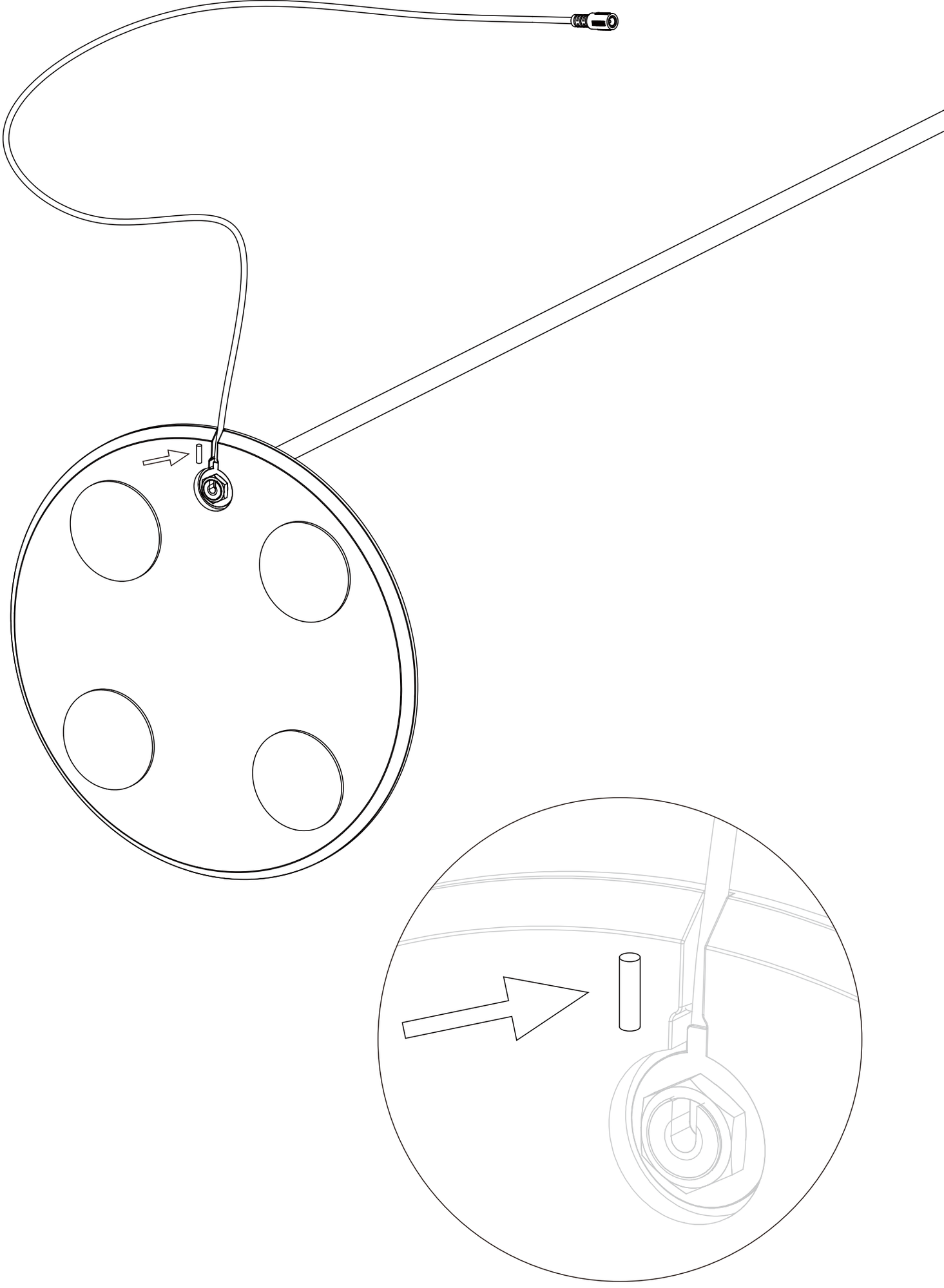

③ 完成底座及灯杆间的连接

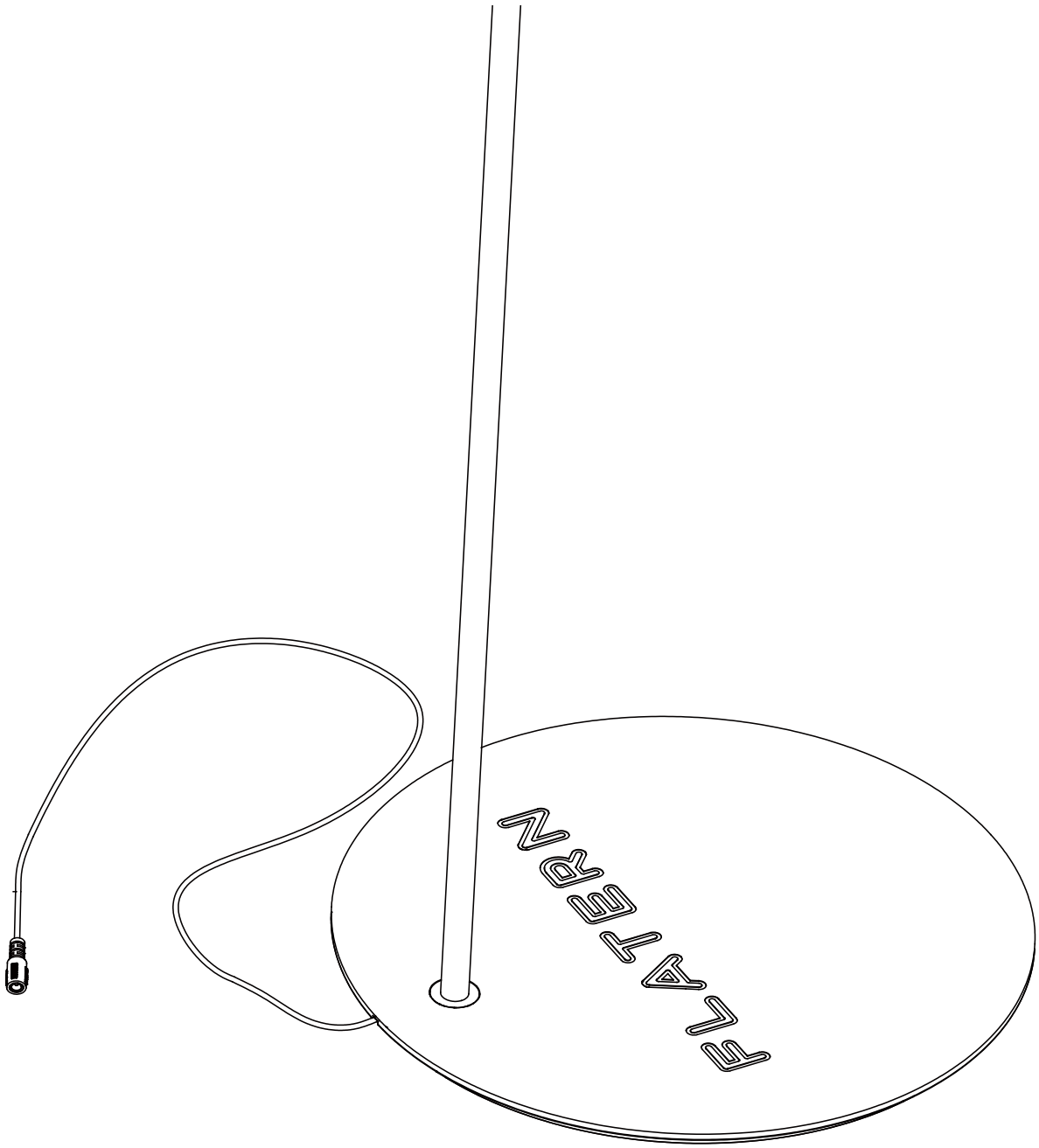

④ 将灯头“T”型连接件用力下压，插入灯杆

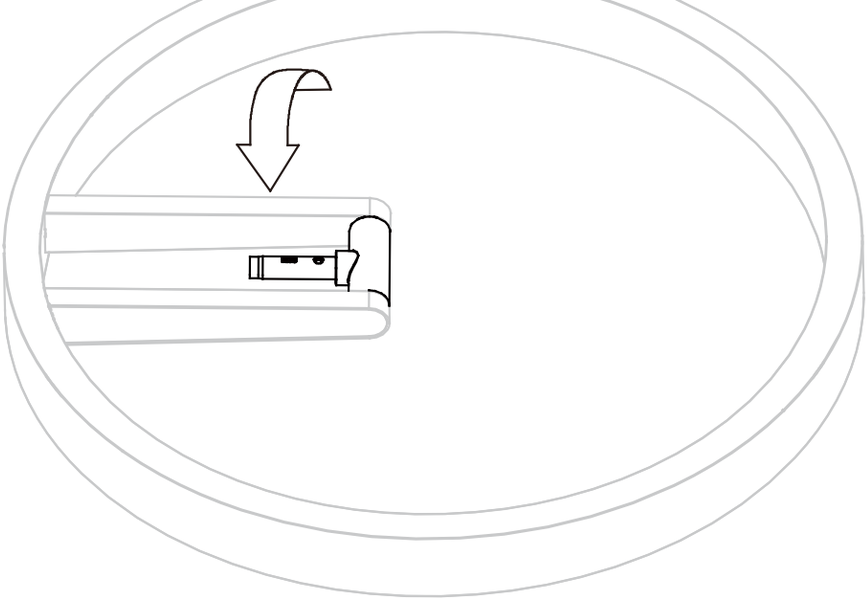

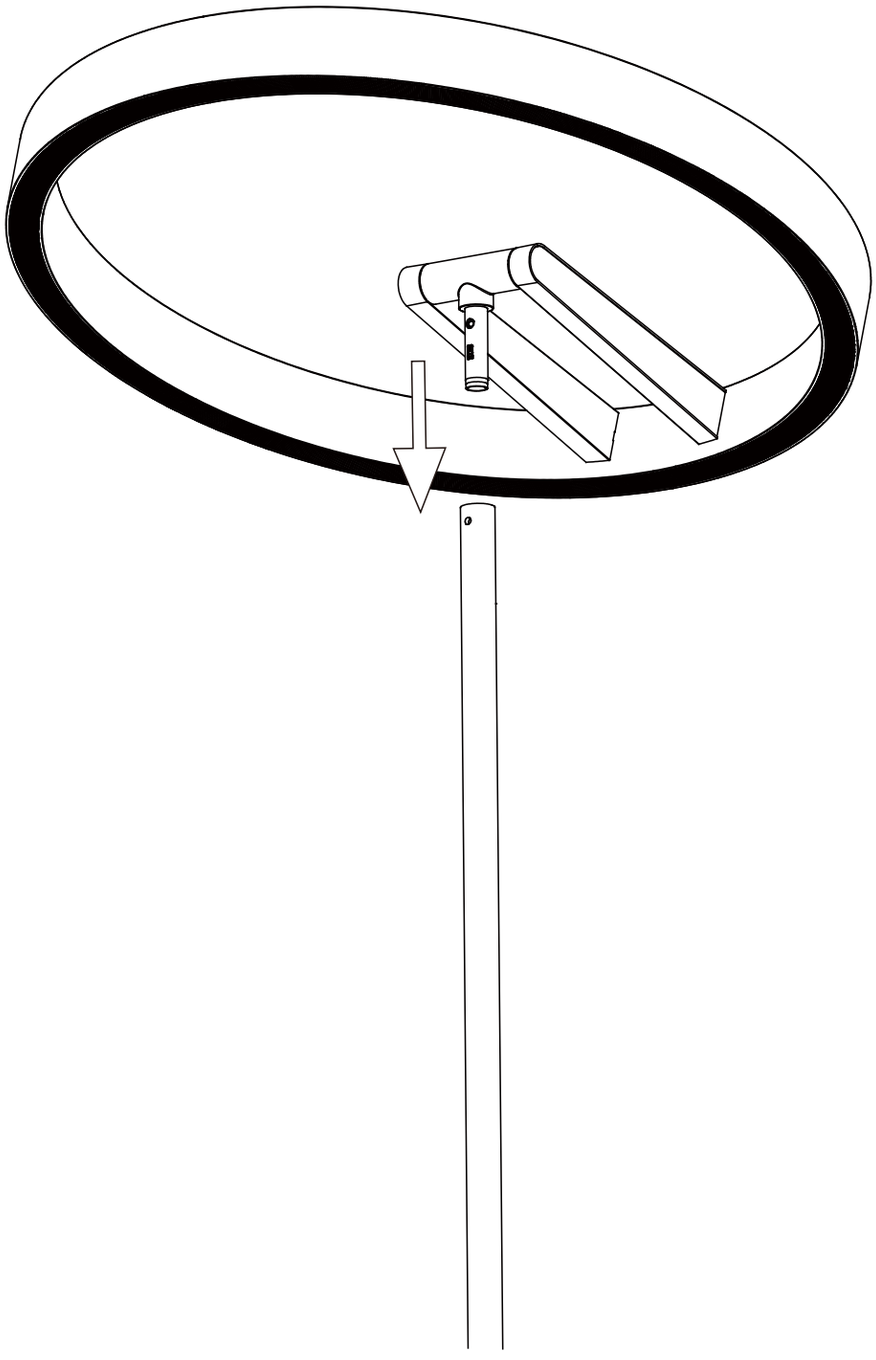

⑤ 在灯头连接处拧入机米螺丝固定

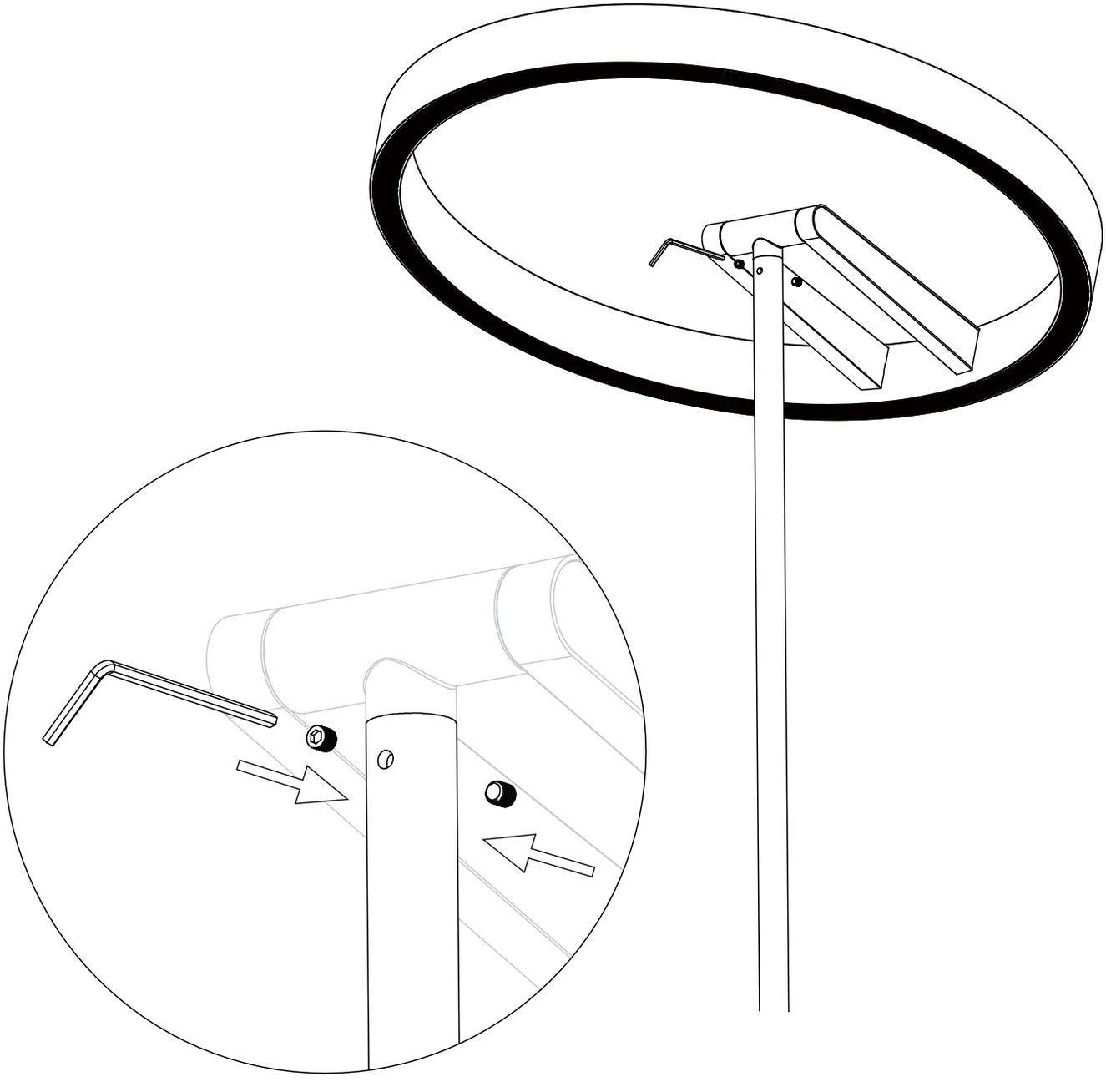

⑥ 完成灯头及灯杆间的连接

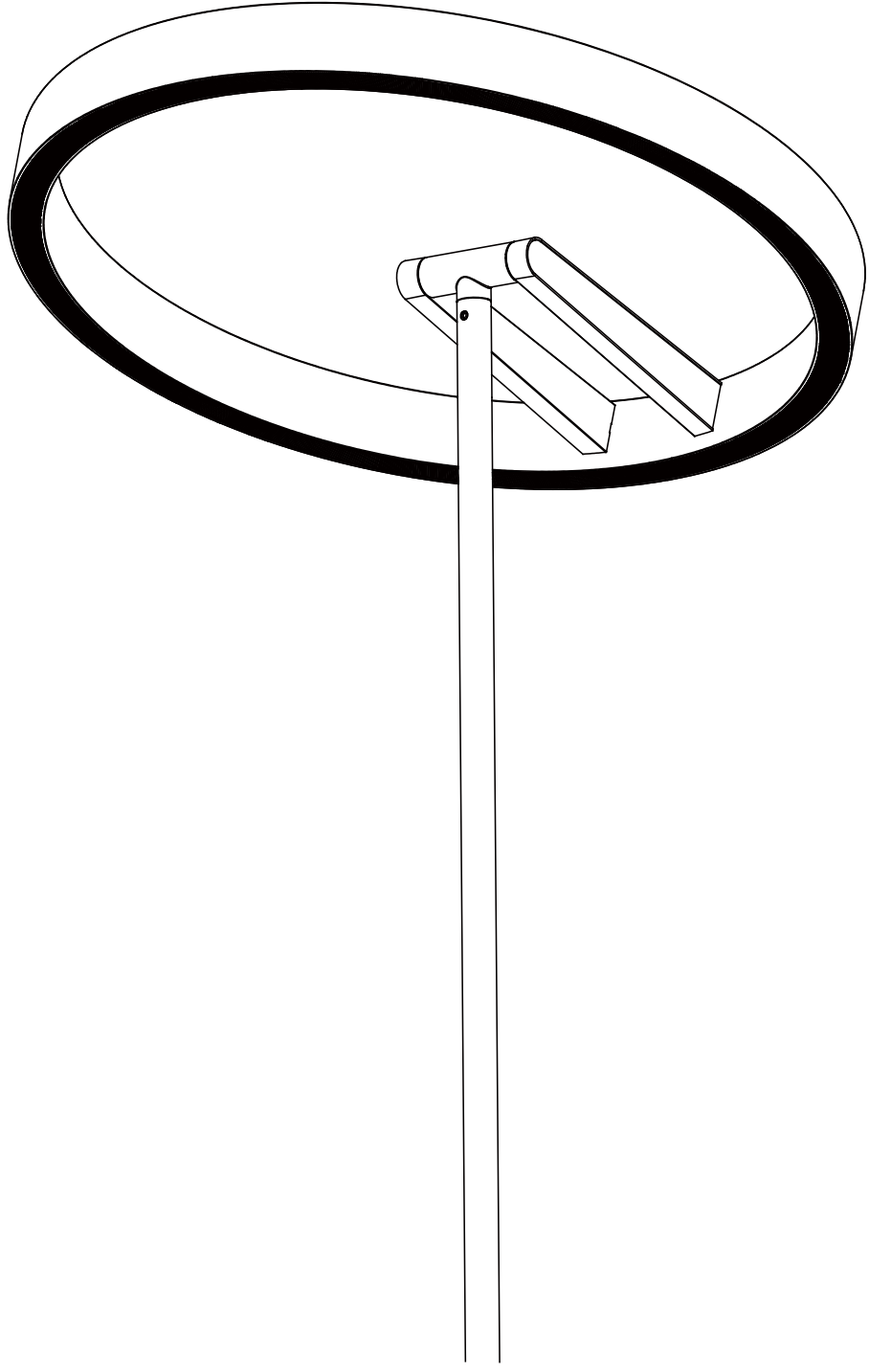

⑦ 插接电源

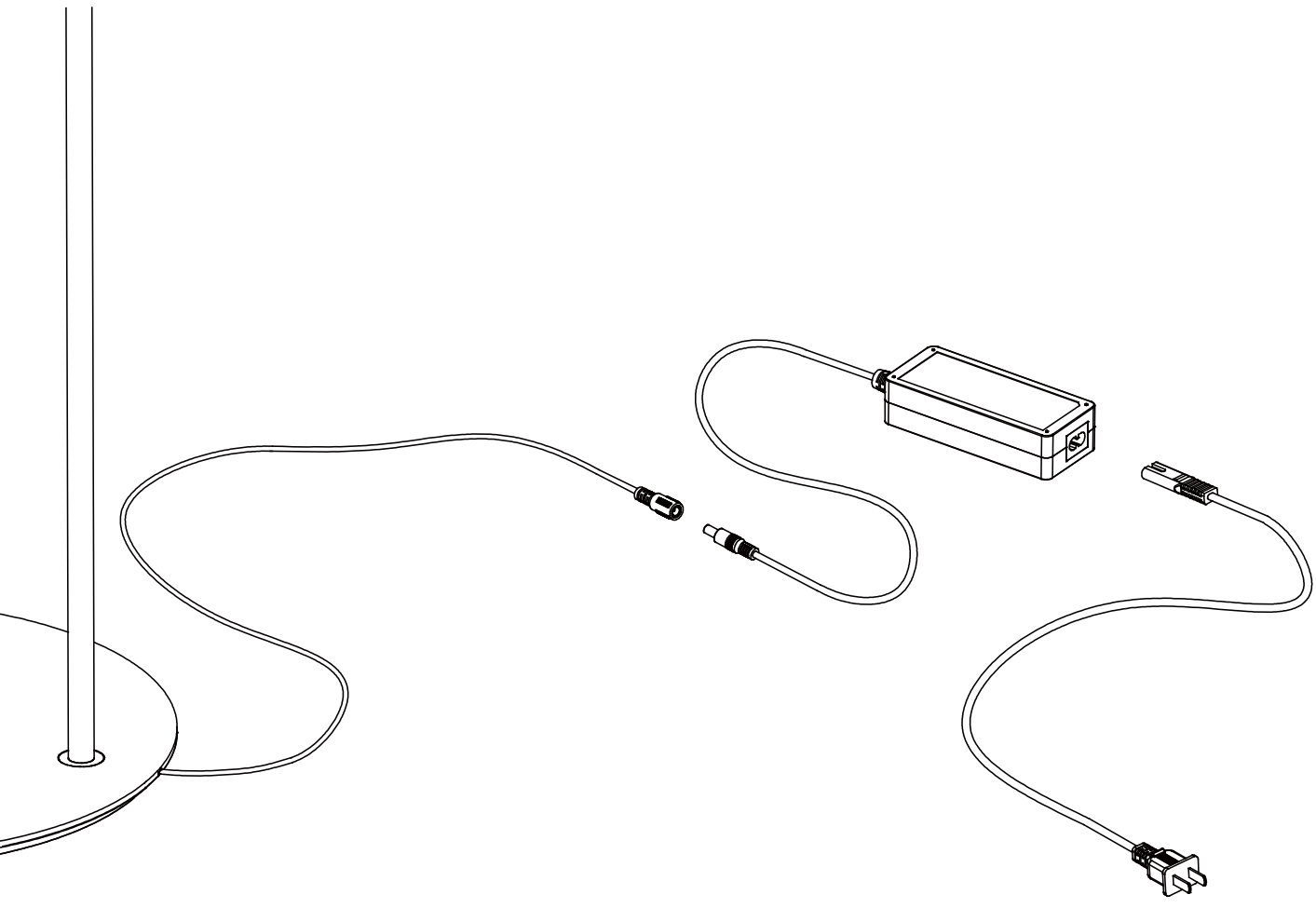

使用指南

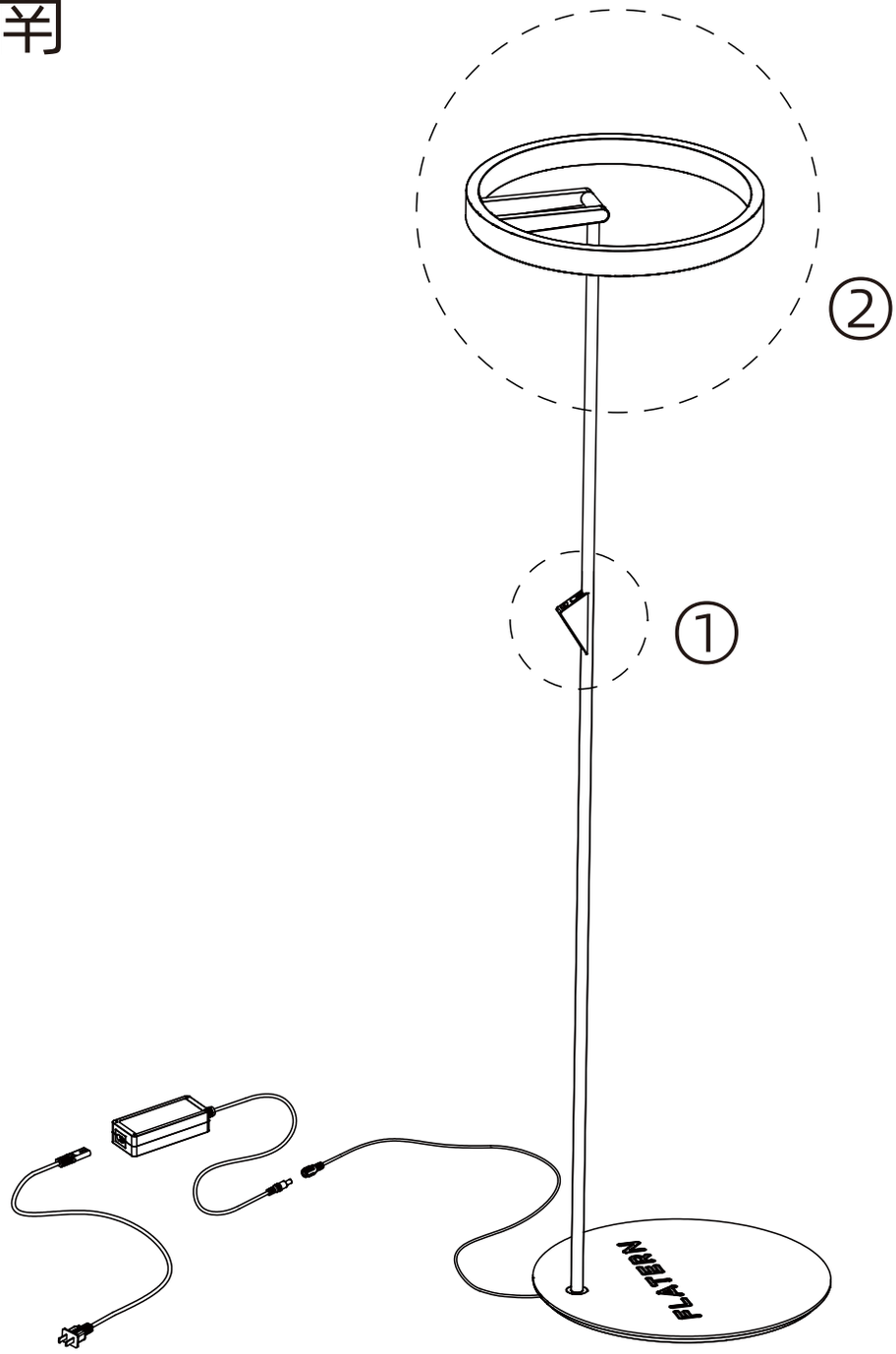

① 如何调光

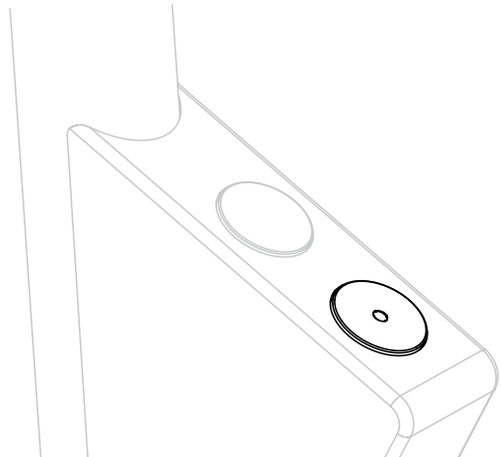

调光按钮

中心圆点为蓝色时表示电源已接通，
轻按一下点亮灯具

连续按压此按钮时，灯头光源强度会在
0%（关闭状态）→25%→50%→100%
之间循环切换

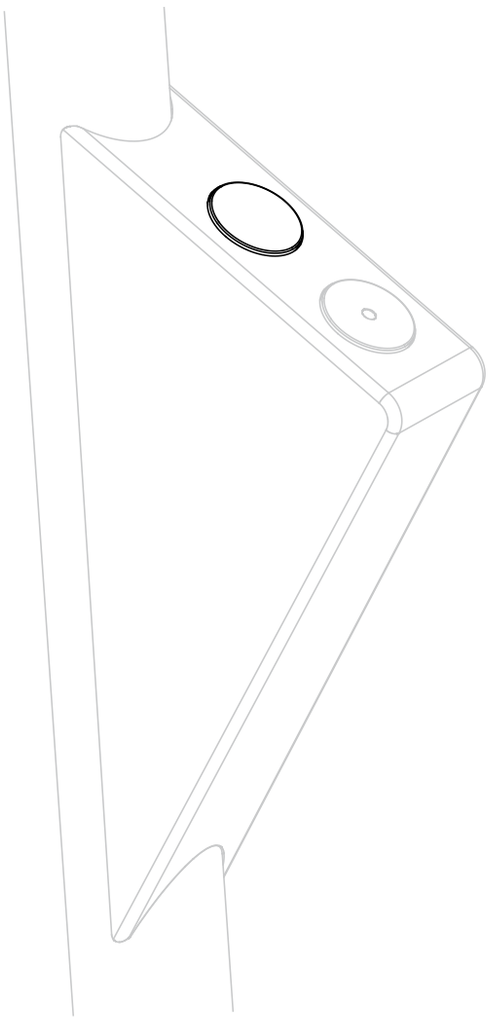

调色按钮

在灯具点亮时，
轻按一下改变色温

连续按压此按钮时，灯头光源色温会在
2700K → 3000K → 3500K → 4000K
之间循环切换

调光按钮与**调色按钮**可混合使用

您可以在除关闭状态外的3种光源强度下各自切换4档色温；
同理，您也可以在4档色温下各自切换4档光源强度，
共可提供13种灯光状态。

调光按钮与**调色按钮**均具有记忆功能

当灯具断电后（**非使用调光按钮关闭**），再次接通电源，
灯具的光源强度与色温会同断电前保持一致；
若灯具在光源亮度为0%（关闭状态）时断电，
接通电源后光源亮度会变为25%，色温同断电前保持一致。

举例：

正常使用时：光源强度50%，色温3000K

——断电——

接通电源后：光源强度50%，色温3000K

————————————————————————————————

正常使用时：光源强度0%，色温4000K

——断电——

接通电源后：光源强度25%，色温4000K

② 如何旋转灯头

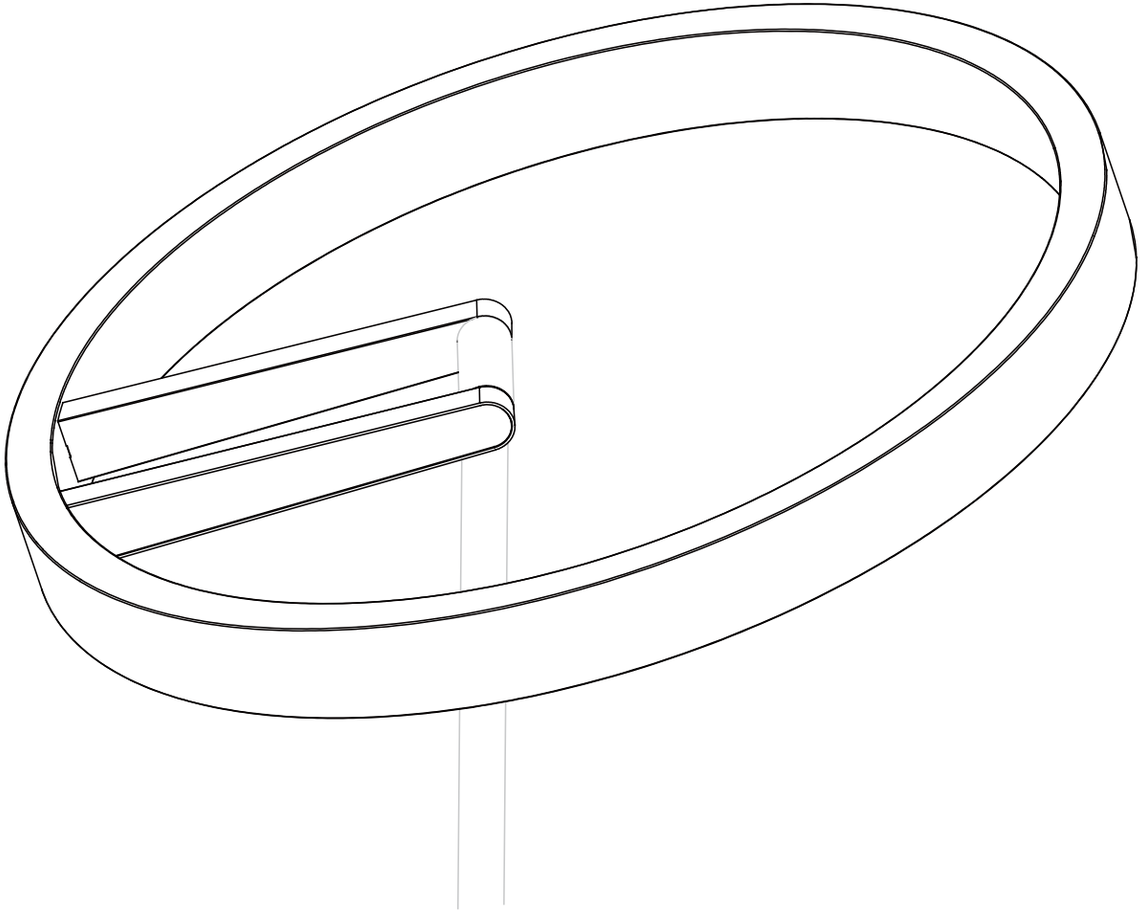

自由旋转灯头

灯头可环绕与灯杆间的“T”型连接处旋转，
改变灯光照射方向，满足不同的照明需求

旋转时请控制力度，避免对灯头产生大幅度晃动，
注意可旋转的最大角度，避免灯头与灯杆发生磕碰

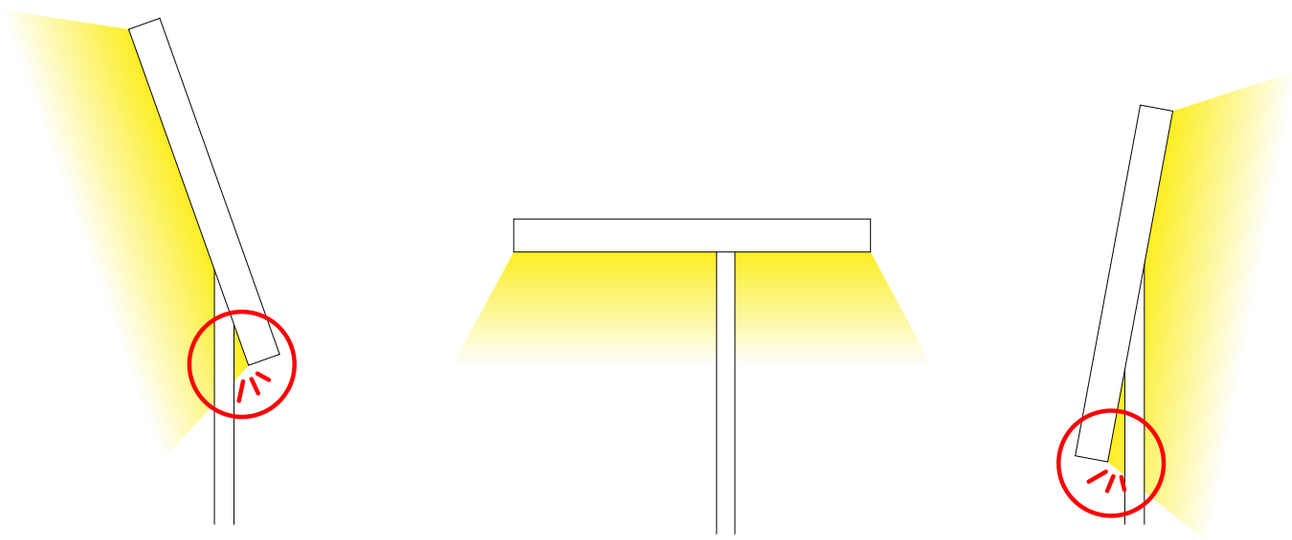

③ 移动灯具位置

此灯具移动需两人协作。
若需移动灯具位置，请先确保灯具处于断电状态，
并观察周边环境，避免磕碰；
若移动途中障碍物较多，建议拆卸后在目的地重新安装。

移动前，一人轻扶住灯头，避免灯头产生大幅度晃动，
另一人小心地抬起底座两侧，两人同步移动；
放下灯具时注意清空底座下方区域，待灯头无晃动后方可放手。

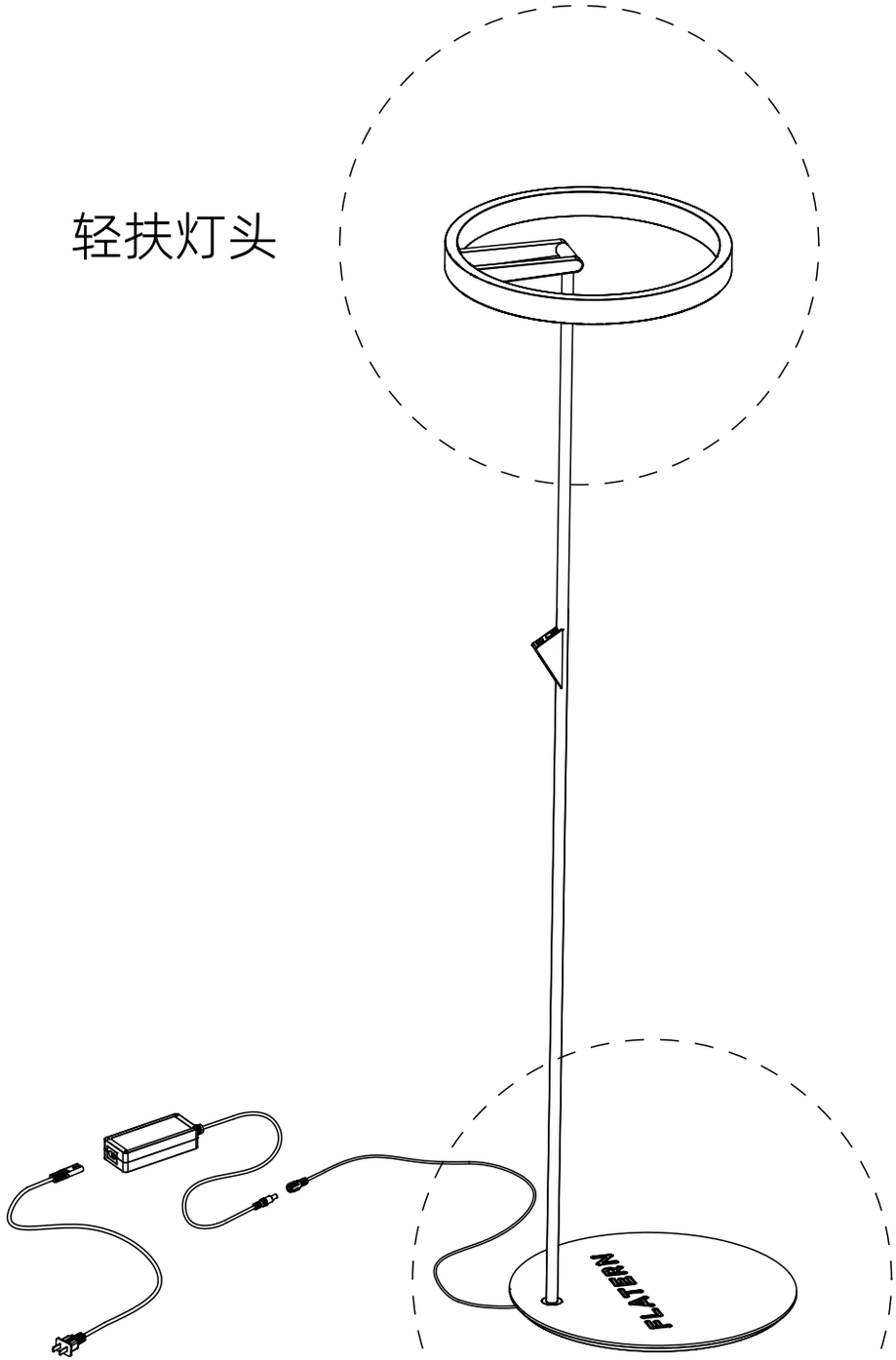

若安装或使用中遇到问题，请致电

400-687-2598

工作日9:00-18:00

Flatern.com