X-CONE® - 交通安全锥全自动收放管理系统

X-Cone® Traffic Cone Management System

X-Cone® - The fully automatic traffic cone management system

X-Cone 由奥地利JANSCHITZ研发和制造，是一种全自动的交通安全锥收放管理系统，该系统将传统完全使用人工在繁忙的车流中收放交通安全锥的危险工作，提升到了一个相当安全的水平，同时提高了该项工作的效率。

通过使用图形化的 7英寸液晶触摸屏，操作人员可以非常容易地进行设定，包括设定所需交通安全锥的间隔距离。一旦设置完成，X-Cone 可以全自动地按照设定的间距施放以及回收交通安全锥，全程不需要操作员人工干预，保证安全。无论交通安全锥是否因车流碰撞而倒伏或者移位，X-Cone 均可以将其扶正并且正常收回。

为了适合安装于各种类型的卡车上，X-Cone 从设计之初就采用轻量化的理念，几乎全部采用铝合金以及不锈钢材料制造，这使得X-Cone 拥有超长的服役时间以及几乎完全免维护。
整套系统全自动工作并且可以在各种气候条件下具有良好的适应能力（-10°C to +50°C）。

X-Cone 可以在车辆左侧或者右侧全自动收放交通安全锥，也可以正向或者逆向交通方向实施上述工作，这使得操作人员可以按照施工现场的实际需要调整X-Cone 的施工方向，缩短收放交通安全锥所需的时间，减少对交通流量造成的压力，提高工作效率。

- 保护人身安全
  X-Cone 可以由一名卡车驾驶员操作控制，不再需要工人暴露在危险的交通车流中
- 低使用成本
  X-Cone 仅由一名人员操作（驾驶员）
- 灵活性
  X-Cone 可以于数分钟内完成在卡车上的安装或者拆卸
- 多重施工方向
  X-Cone 可在车辆左侧或者右侧全自动收放交通安全锥，也可以正向或者逆向交通方向实施上述工作
- 高效
  X-Cone 每分钟可以处理约 6个交通安全锥，无论收放均可。
- 全自动
  X-Cone 以全自动方式工作，无需人工介入

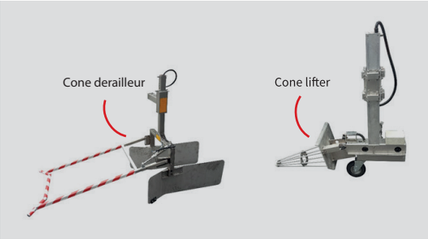

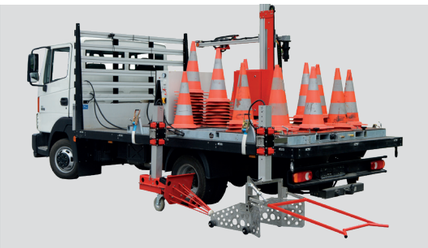

X-Cone 技术规格参数	
外形尺寸	3,300 x 2,080 x 3,000 mm (长x宽x高)
工作宽度	775 mm
重量	约650 kg (不包括交通安全锥)
容量	224个交通安全锥 (750mm) 16 叠 x 14个*
路锥间距	不低于5 m
工作速度	6 个/分钟
控制器	7″ 液晶触摸屏
供电电源	12 V / (可选 24 V DC)
工作环境	-10°C ~ +50°C
可充电电池	随机供货
充电器	随机供货

*容量可能因交通安全锥设计不同而变化。

车辆要求	
安装面	无两侧及尾部栏板
所需尺寸	不低于 4,150 x 2,080 mm (长x宽)
最大载质量	不低于 1,700 kg**
安装面高度	800 - 1,000 mm (从地面开始计算)

**因交通安全锥设计不同而变化。
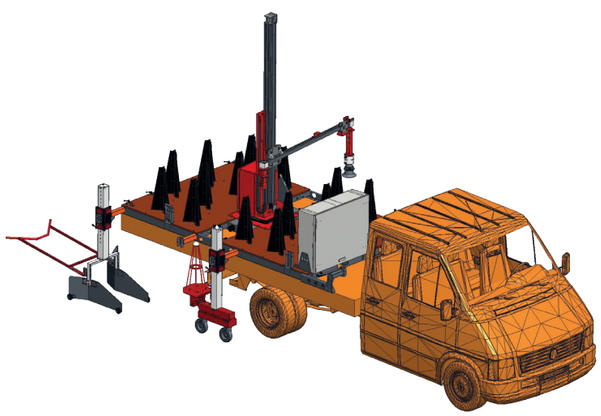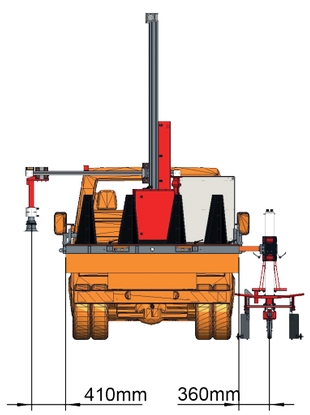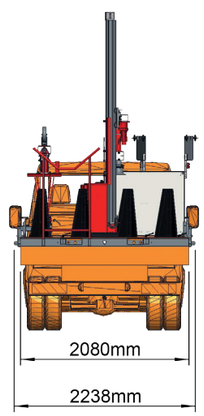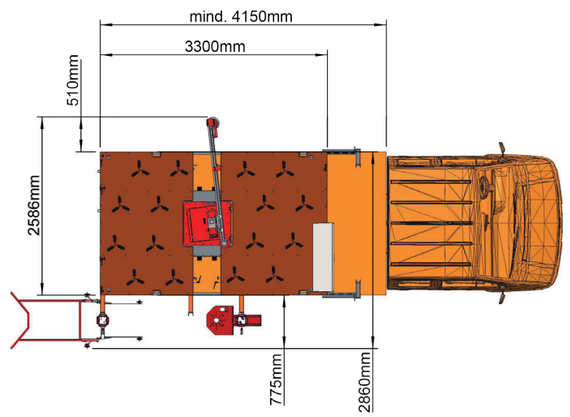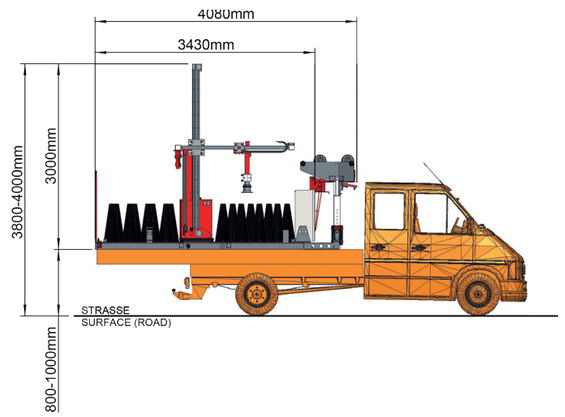
选购件
后视摄像机
24 V 供电
附加警灯
交通安全锥